
广东富华工程机械制造有限公司
GUANGDONG FUWA ENGINEERING MANUFACTURING CO.,LTD
地址：中国广东省佛山市顺德区勒流镇黄连工业大道3号
网页：www.fuwa.cn
电话：0757-25666130　25667388
传真：0757-25666121
邮编：528323　　电挂：顺德6066
ADD:INDUSTRY ROAD NO.3 ,HUANGLIAN, LELIU TOWN, SHUNDE DISTRICT, FOSHAN CITY,
GUANGDONG PROVINCE,P.R.CHINA
WEBSITE:www.fuwa.cn
TEL:86-757-25666130　25667388
FAX:86-757-25666121
CODE:528323
CABLE:606 SHUNDE GUANGDONG

2011年9月版

Fuwa®

# ENGINEERING
## MANUFACTURING

服务网络遍及世界

广东富华工程机械制造有限公司

www.fuwa.cn

# CONTENTS 目录



FUWA ENGINEERING MANUFACTURING CO., LTD


## 公司简介

广东富华工程机械制造有限公司创始于一九九七年，是广东富华机械集团有限公司成员单位，广东富华集团有限公司是一家集公路用车底盘零部件研发、制造与销售一体的跨国集团公司，旗下包括10家制造工厂和2个集装箱港口。富华公司是世界最大的半挂车专用零部件生产商和经营者，为全球的半挂车制造业及运输业提供半挂车车轴、支承装置(支腿)、悬挂系统、牵引座（鞍座）、牵引销等零部件。

广东富华工程机械制造有限公司拥有目前世界上最大的半挂车车轴和其他配套零部件制造生产基地。具有年产车轴80万支车轴的生产能力，富华还拥有半挂车支承装置（支腿）自动生产线一条，年产支腿20万对。空气悬挂生产线一条，年产空气悬挂装置10万套。制动摩擦片生产线2条，年产达700万片，牵引座生产线年产能达到10万套。

广东富华公司凝聚了3000多位技术精良的国际化员工队伍。技术中心聘请的国外资深工程师确保了公司产品符合世界不同地区的技术标准和对各地市场需求的准确把握。

广东富华公司创建伊始即朝着现代化、规模化、专业化以及产品的高品位方向迈进。富华的“整体热成型车轴”突破了传统加工工艺，彻底解决了车轴在使用过程中的抗变形、抗弯曲、抗疲劳和使用寿命等问题，为半挂车制造业和运输业作出了贡献。富华的整体式车轴配套能力强，产品质量和各项技术指标均达到美国FMVSSI-121和澳大利亚ADR38标准。

随着市场的发展需要和富华的不断壮大，为了满足各地客户的不同要求，富华集团公司又投巨资在广东台山购地1600亩成立富华重工公司，全部建设占地面积100万平方米，建筑面积57万平方米，预计总投资50亿，用于国际先进的优质的卡车、巴士驱动车桥及前桥、欧洲标准公路用挂车车轴、卡车巴士空气悬挂系统，开始正式涉足卡车和客车零部件领域。同时在台山与国际知名WABCO公司合作生产盘式制动器。购买了美国卡莱（CARLISLE）刹车片生产线及各类高尖端的加工设备和热加工生产设备。投产以后富华集团总的产量将达到挂车车轴140万支、驱动桥50万支、前桥50万支、工程桥30万支、农用轴30万支、支腿100万对、卡车（客车）空气悬挂40万套、牵引座20万套、刹车片900万片。

“一流的产品质量，合理的销售价格，周到的售后服务”是富华始终秉承的经营理念，并籍此拓展国内外市场。富华产品凭借技术性能指标领先、品质过硬而远销美国、澳大利亚、英国、法国、意大利、南非等60多个国家和地区，赢得了世界的认可和赞誉。

“百尺竿头，更进一步”富华人将不断兑现我们的勤劳，施展我们的睿智，奉献我们的真诚，将富华打造成为世界最大卡车、客车公路用车悬挂系统、制动系统的生产经营企业。



## COMPANY PROFILE

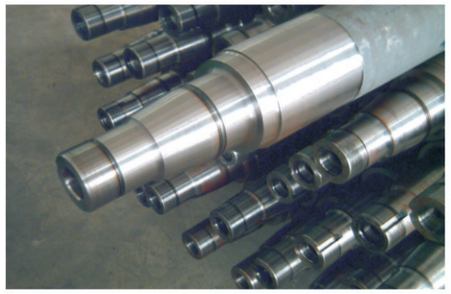

GUANGDONG FUWA ENGINEERING MANUFACTURING CO., LTD, founded in 1997, is a member of Guangdong Fuwa Engineering Group Company.As a transnational company, Fuwa Group Company is composed of two container ports and ten manufacturing factories which are focusing on development, manfacturing and sales of chasis components for on-road vehicles.

Guangdong Fuwa Engineering Manufacturing Co., LTD has the largest production base of semi-trailer axle and other supporting accessories in the world. The designated annual capacity of semi-trailer axle is 800 thousand pieces. In addition, Fuwa has one landing leg automatic production line with annual capacity of 200 thousand pairs;and one air suspension production line with annual capacity of 100 thousand sets; and two brake lining production lines with annual capacity of seven million pieces; it also has a fifth wheel production line with annual capacity of 100 thousand sets.

Guangdong Fuwa Engineering Manufacturing Co., LTD currently has more than 3,000 skillful and experienced staff. To meet different technical staradards and well master the market demand in different areas of the whole world, Fuwa invited foreigne senior engineers to have joined in Fuwa's R&D team.

Since the founding of Fuwa, t has been developing in the direction of mondernization, large scale productio, proression and high taste. Fuwa's talented creation of "one-piece beam with heat formed spindles" has broken through the traditional process. This new design thoroughly resolved the fatal problems exisiting in traditional production process and owns incomparable advantages in anti-deforming, anti-fatigue, anti-bending, Long life span, etc, which is an outsanding contribution to semi-trailer manufacturing and transportation industry.Such axle totally complies with American FMVSSI-121 and Australian ADR38 standard. Moreover, Fuwa has strong supporting capability.

To keep pace with market development and customer's various requests, Fuwa Group invested enormously to have purchased a large land of 1600 acers in Taishan, Guangdong Province, and built up its new factory-Guangdong Fuwa Heavy Industries Co., LTD. This new factory covers a ground area of one million square meters with 570 thousand square meters of construction. Roughly estimated, the total investment shall reach 5 billion RMB. This new factory shall mainly focus on drive axle and front axle for truck and bus, air suspension system and trailer tag axles as per European standards. Meanwhile, Fuwa Heavy Industries cooperates with world famous company WABCO to have established a JV workshop being specialized in disc brake system manufacturing. Moreover, American CARLISLE brake lining production line and many other sophisticated machining and heating equipment are brought in by Fuwa Heavy Industry. After being fully used, the annual production capacity of Fuwa Group Company shall be as high as follows: Trailer axle--1,400,000 piecs; drive axle--500,000 pieces; front axle--500,000 pieces; off-road axle--300,000 pieces; agricultural axle--300,000 pieces; landing gear--1,000,000 pairs; truck and bus air suspension--400,000 sets; fifth wheel--200,000 sets; brake lining--9,000,000 pieces.

"Top quality, reasonable price and considerate after-sales service" is the philosophy which Fuwa always cherishes. Based on its superior company philoophy and its product's excellent quality and performance, Fuwa has already established its high reputation and recongnition acoross the whole world. Until now, Fuwa's products has been successfully exported to more than 60 countries in large volume , including America, Australia, Britain, France, Italy, South Africa, etc.

To make further progress, Fuwaese will continuously work hard and make Fuwa the largest manufacturer of suspension and brake system for truck,bus and other one-road vehicles by using our intelligence and most sincerity.

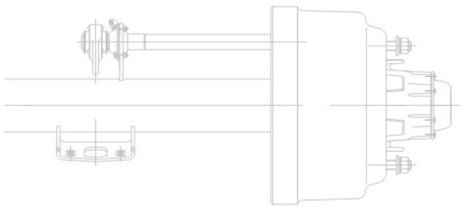

# Axle Series

## 车 轴 系 列

### 产品特性：

1. 经特别热处理的一件式优质低合金钢轴管，承载能力强，重量轻，实属世界一流。
2. “P”型整体直型或锥形轴头，轴承位采用中频淬火，抗疲劳能力强。
3. 高加工精度的制动系统使制动性能更加稳定。
4. “XEM”或“Q”型重型制动器，并配强力回位弹簧。
5. 采用高性能无石棉制动摩擦片，制动性能好，耐磨寿命长。
6. 凸轮轴配有特制的密封件，保证润滑脂不进入制动鼓内，确保安全。
7. 新款的密封轮毂盖配有O型密封圈，密封性能好。
8. 符合美国FMVSS-121及澳大利亚ADR 38标准。

### Features:

1. Unique one-piece, special heat-treated, low-alloy steel axle beam ---- offers more stability,greater capacity and lighter weight. It is a world-class technology.
2. Integral “P” type swage straight spindle or tapered spindle with induction-hardened bearing journals --- provide superior fatigue capability.
3. Spider camshaft and anchor pin bores are machined with reference to the spindle after the welding operation--- increases stability and braking performance.
4. “XEM” or “Q” GP brake kits with heavy duty brake return spring.
5. High performance premium non-asbestos brake linings --- extend service life.
6. Improved seals at camshafts --- protect the brake drums from the grease lubricant, more safety.
7. New 100% tight fit hub cap with additional “O” ring --- provide optimum sealing performance.
8. Axles meet USA FMVSS-121 requirements and Australian ADR 38.

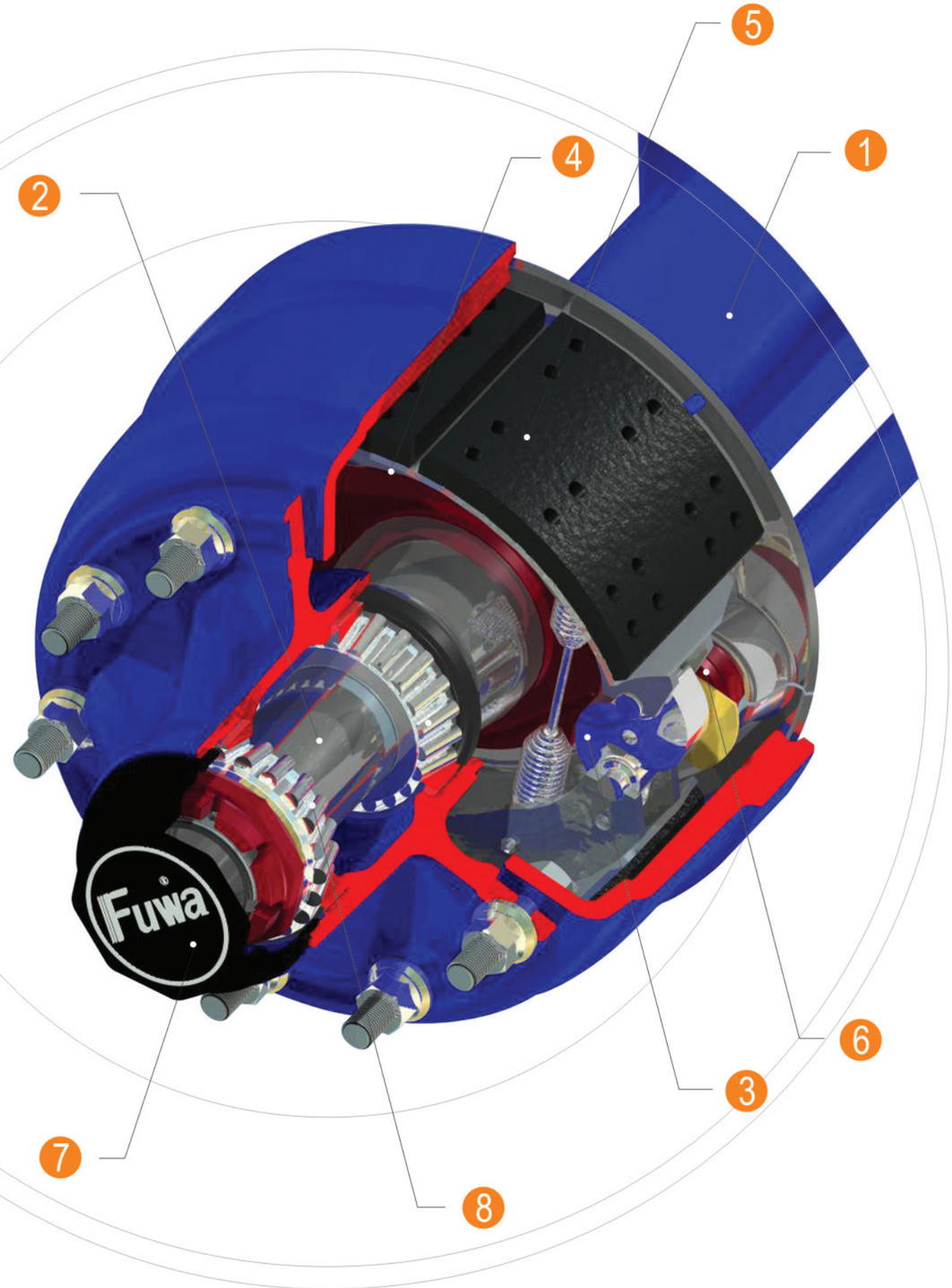

# Fuwa

## 富华车轴内部订单编号规则

## Rule Of Axle P/N

轴端总成代号Wheel-end assy. P/N

无None-不装轮毂与制动鼓W/O Hub and Drum
01-外置Outboard，BSF，PCD=335，轴承Bearing P
02-外置Outboard，JAP，PCD=285，轴承Bearing P
03-外置Outboard，ISO，PCD=335，轴承Bearing P
04-外置Outboard，JAP，PCD=285.75，轴承Bearing P
06-外置Outboard，ISO，PCD=285.75，轴承Bearing P
23-内置Inboard，ISO，PCD=335，轴承Bearing P
24-内置Inboard，JAP，PCD=285.75，轴承Bearing P
26-内置Inboard，ISO，PCD=285.75，轴承Bearing P
07-外置Outboard，ISO，PCD=335，轴承Bearing N
08-外置Outboard，ISO，PCD=285.75，轴承Bearing N
51-20″-5幅Spoke，轴承Bearing N
52-20″-5幅Spoke，轴承Bearing P
54-20″-6幅Spoke，轴承Bearing P
61-外置Outboard，ISO，PCD=335，轴承Bearing B
62-内置Inboard，ISO，PCD=335，轴承Bearing B
82-内置Inboard，ISO，PCD=335，轴承Bearing D
91-内置Inboard，ISO，PCD=225，轴承Bearing N
93-内置Inboard，ISO，PCD=225，轴承Bearing P

产品系列Product Serials
XE-制动底板Spider
GP-制动底板Spider
AM-制动底板Spider

供货状态Supply Status
AA-BB轴总+轴端总成BB Axle + Wheel end Assy.
BB-轴体总成+制动器总成+凸轮轴总成BW Axle + Brake Assy.+ Camshalf Assy
BC-轴体总成+凸轮轴总成BW Axle + Camshalf Assy.
BW-轴体总成BO Axle with Spider
BO-光轴管 Axle Beam Only
UB-不带制动系统 W/O Brake Assy.
UN-轴端总成反装 Overslung Wheel end Assy.

基本型号Basic P/N

产品规格specification(sole PN唯一号)
001-第1种
002-第2种
003-第3种
.
.
.

**F P 2 423 XE 00 AA ---- 001**

F-North America
B-German

轴管特征Axle Status
0-φ127
1-φ150
2-□120
4-□150
6-φ146
7-□127

制动器Brake
00-系列号
01-16.5×7″
02-16.5×8.625″
03-16.5×8″
04-12.25×7.5″
05-16×4.725″

轴头型号Spinder PN（轴承代号Bearing Code）
P-HM518445/10 双大（P）
N-HM218248/10，HM212011/49 大小（N）
B-HM220149/10，HM518410/45（15T,16T）
D-32222，HM518445/10（20T）
E-HM218248/10，33213（爱尔兰Irland
大小 N）
H-HM218248/10，HM218248/10（爱尔兰Irland双大 P）

轴管系列Axle Beam
2-2000直轴系列Straight Axle
5-转向轴系列Self-Steer
6-弯轴系列Drop Centre
7-凹轴系列Full Drop





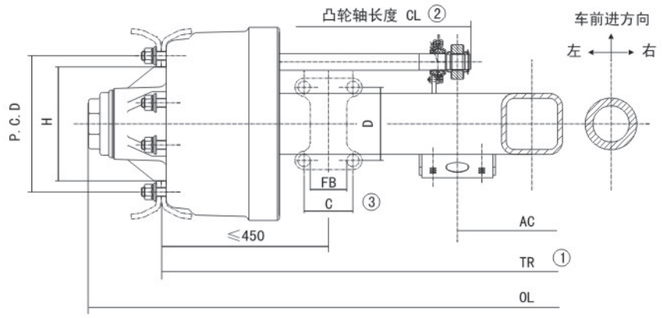


## 外置制动鼓系列车轴技术参数
## Outboard Drum Series Axle Specifications

| 车轴型号 Axle Type | | 105(km/h) 最大轴荷(kg) | S型凸轮，制动器 类型φ x 宽度(mm) | 轮距TR (mm) | 凸轮轴齿数 | 轴管 (mm) | 制动气室中心距 Center distance of chamber | | 轮毂轮辋连接 Wheel Fixing | | | 总长度 OL (mm) | 使用轮辋 |
|---|---|---|---|---|---|---|---|---|---|---|---|---|---|
| New Model | Old Model | 105(km/h) Max. Capacity (kg) | "S"Cam Brake Series φ x Width(mm) | Track TR (mm) | Spline No. | Axle Beam (mm) | CL(mm) | AC(mm) | 连接螺栓(mm) Studs(mm) | P.C.D. (mm) | φ H (mm) | Total Length OL (mm) | Recommended Wheel |
| FP2001XE01AA | F2001 | 11,500 | S 420x180 | 1820 | 1.625′-37齿 | ○127 | 543 | 370 | 10x7/8′′-11 BSF | 335 | 281 | ~2183 | ≧7.50V-20 |
| FP2002XE01AA | F2002 | 11,500 | S 420x180 | 1820 | 1.625′-37齿 | ○127 | 543 | 370 | 8xM20x1.5 JAP | 285 | 281 | ~2183 | ≧7.50V-20 |
| FP2003XE01AA | F2003 | 11,500 | S 420x180 | 1820 | 1.625′-37齿 | ○127 | 543 | 370 | 10xM22x1.5 ISO | 335 | 281 | ~2183 | ≧7.50V-20 |
| FP2004XE01AA | F2004 | 11,500 | S 420x180 | 1820 | 1.625′-37齿 | ○127 | 543 | 370 | 10xM20x1.5 JAP | 285.75 | 221 | ~2183 | ≧7.50V-20 |
| FP2006XE01AA | F2006 | 11,500 | S 420x180 | 1820 | 1.625′-37齿 | ○127 | 543 | 370 | 10xM22x1.5 ISO | 285.75 | 221 | ~2183 | ≧7.50V-20 |
| | | | | | | | | | | | | | |
| FP2401XE01AA | F2401 | 13,000 | S 420x180 | 1840 | 1.625′-37齿 | □150 | 543 | 390 | 10x7/8′′-11 BSF | 335 | 281 | ~2203 | ≧7.50V-20 |
| FP2402XE01AA | F2402 | 13,000 | S 420x180 | 1840 | 1.625′-37齿 | □150 | 543 | 390 | 8xM20x1.5 JAP | 285 | 221 | ~2203 | ≧7.50V-20 |
| FP2403XE01AA | F2403 | 13,000 | S 420x180 | 1840 | 1.625′-37齿 | □150 | 543 | 390 | 10xM22x1.5 ISO | 335 | 281 | ~2203 | ≧7.50V-20 |
| FP2404XE01AA | F2404 | 13,000 | S 420x180 | 1840 | 1.625′-37齿 | □150 | 543 | 390 | 10xM20x1.5 JAP | 285.75 | 221 | ~2203 | ≧7.50V-20 |
| FP2406XE01AA | F2406 | 13,000 | S 420x180 | 1840 | 1.625′-37齿 | □150 | 543 | 390 | 10xM22x1.5 ISO | 285.75 | 221 | ~2203 | ≧7.50V-20 |
| FP2403XE02AA | F2403/BII | 13,000 | S 420x220 | 1840 | 1.625′-37齿 | □150 | 543 | 346 | 10xM22x1.5 ISO | 335 | 281 | ~2203 | ≧7.50V-20 |
| | | | | | | | | | | | | | |
| FB2461XE01AA | F2403AD | 15,000 | S 420x180 | 1850 | 1.625′-37齿 | □150 | 543 | 396 | 10xM22x1.5 ISO | 335 | 281 | ~2200 | ≧8.00V-20 |
| FB2061XE02AA | F2061BII | 16,000 | S 420x220 | 1850 | 1.625′-37齿 | ○127 | 543 | 354 | 10xM22x1.5 ISO | 335 | 281 | ~2200 | ≧8.00V-20 |
| FB2461XE02AA | F2461BII | 16,000 | S 420x220 | 1850 | 1.625′-37齿 | □150 | 543 | 354 | 10xM22x1.5 ISO | 335 | 281 | ~2200 | ≧8.00V-20 |

备注：(1) 可提供客户需要的轮距TR，但必须满足TR≧2750mm
(2) 可提供客户需要的凸轮轴长度CL，但必须满足AC≧223mm
(3) 适用弹簧座尺寸，见表1

Note：轴头：FP 内轴承(Inner):HM518445/10 外轴承(Outer):HM518445/10
轴头：FN 内轴承(Inner):HM218248/10 外轴承(Outer):HM212049/11
轴头：FB 内轴承(Inner):HM220149/10 外轴承(Outer):HM518445/10

# 富华牌车轴——内置式制动鼓系列
# FUWA AXLE: Inboard Drum Series

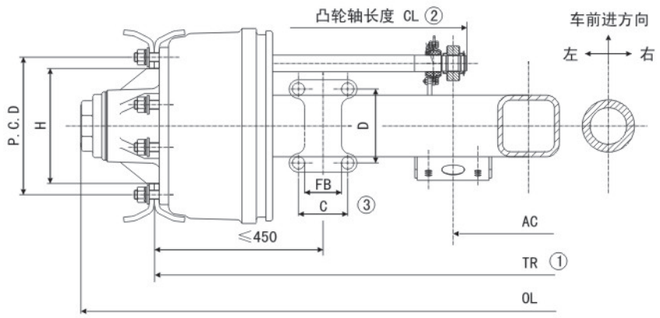


## 内置制动鼓系列车轴技术参数
## Inboard Drum Series Axle Specifications

| 车轴型号 Axle Type | | 105(km/h) 最大轴荷(kg) | S型凸轮，制动器 类型φ X 宽度(mm) | 轮距TR (mm) | 凸轮轴齿数 | 轴管 (mm) | 制动气室中心距 Center distance of chamber | | 轮毂轮辋连接 Wheel Fixing | | | 总长度 OL (mm) | 使用轮辋 |
|---|---|---|---|---|---|---|---|---|---|---|---|---|---|
| New Model | Old Model | 105(km/h) Max. Capacity(kg) | "S" Cam Brake Series φ x Width(mm) | Track TR (mm) | Spline No. | Axle Beam (mm) | CL(mm) | AC(mm) | 连接螺栓(mm) Studs(mm) | P.C.D. (mm) | φ H (mm) | Total Length OL (mm) | Recommended Wheel |
| FP2023XE01AA | F2023 | 11,500 | S 420x180 | 1820 | 1.625"-37齿 | ○127 | 543 | 370 | 10xM22x1.5 ISO | 335 | 281 | ~2183 | ≧7.50V-20 |
| FP2024XE01AA | F2024 | 11,500 | S 420x180 | 1820 | 1.625"-37齿 | ○127 | 543 | 370 | 10xM20x1.5 JAP | 285.75 | 221 | ~2183 | ≧7.50V-20 |
| FP2026XE01AA | F2026 | 11,500 | S 420x180 | 1820 | 1.625"-37齿 | ○127 | 543 | 370 | 10xM22x1.5 ISO | 285.75 | 221 | ~2183 | ≧7.50V-20 |
| FP2023XE02AA | F2023/BII | 11,500 | S 420x220 | 1820 | 1.625"-37齿 | ○127 | 543 | 326 | 10xM22x1.5 ISO | 335 | 281 | ~2183 | ≧7.50V-20 |
| | | | | | | | | | | | | | |
| FP2423XE01AA | F2423 | 13,000 | S 420x180 | 1840 | 1.625"-37齿 | □150 | 543 | 390 | 10xM22x1.5 ISO | 335 | 281 | ~2203 | ≧7.50V-20 |
| FP2424XE01AA | F2424 | 13,000 | S 420x180 | 1840 | 1.625"-37齿 | □150 | 543 | 390 | 10xM20x1.5 JAP | 285.75 | 221 | ~2203 | ≧7.50V-20 |
| FP2426XE01AA | F2426 | 13,000 | S 420x180 | 1840 | 1.625"-37齿 | □150 | 543 | 390 | 10xM22x1.5 ISO | 285.75 | 221 | ~2203 | ≧7.50V-20 |
| FP2423XE02AA | F2423/BII | 13,000 | S 420x220 | 1840 | 1.625"-37齿 | □150 | 543 | 346 | 10xM22x1.5 ISO | 335 | 281 | ~2203 | ≧7.50V-20 |
| | | | | | | | | | | | | | |
| FB2062XE01AA | F2023AD | 15,000 | S 420x180 | 1850 | 1.625"-37齿 | ○127 | 543 | 396 | 10xM22x1.5 ISO | 335 | 281 | ~2200 | ≧8.00V-20 |
| FB2462XE01AA | F2423AD | 15,000 | S 420x180 | 1850 | 1.625"-37齿 | □150 | 543 | 396 | 10xM22x1.5 ISO | 335 | 281 | ~2200 | ≧8.00V-20 |
| | | | | | | | | | | | | | |
| FB2062XE02AA | F2062BII | 16,000 | S 420x220 | 1850 | 1.625"-37齿 | ○127 | 543 | 354 | 10xM22x1.5 ISO | 335 | 281 | ~2200 | ≧8.00V-20 |
| FB2462XE02AA | F2462BII | 16,000 | S 420x220 | 1850 | 1.625"-37齿 | □150 | 543 | 354 | 10xM22x1.5 ISO | 335 | 281 | ~2200 | ≧8.00V-20 |
| | | | | | | | | | | | | | |
| FD2182XE02AA | F2082BII | 20,000 | S 420x220 | 1850 | 1.625"-37齿 | ○150 | 543 | 354 | 10xM24x1.5 ISO | 335 | 281 | ~2252 | ≧8.50V-20 |
| FD2482XE02AA | F2482BII | 20,000 | S 420x220 | 1850 | 1.625"-37齿 | □150 | 543 | 354 | 10xM24x1.5 ISO | 335 | 281 | ~2252 | ≧8.50V-20 |

备注：(1) 可提供客户需要的轮距TR，但必须满足TR≧2750mm
(2) 可提供客户需要的凸轮轴长度CL，但必须满足AC≧223mm
(3) 适用弹簧座尺寸，见表1

Note: 轴头：FP 内轴承(Inner):HM518445/10 外轴承(Outer):HM518445/10
轴头：FN 内轴承(Inner):HM218248/10 外轴承(Outer):HM212049/11
轴头：FB 内轴承(Inner):HM220149/10 外轴承(Outer):HM518445/10
轴头：FD 内轴承(Inner):32222 外轴承:HM518445/10





# 富华牌车轴——辐条式轮毂系列
# FUWA AXLE: Spoke Series

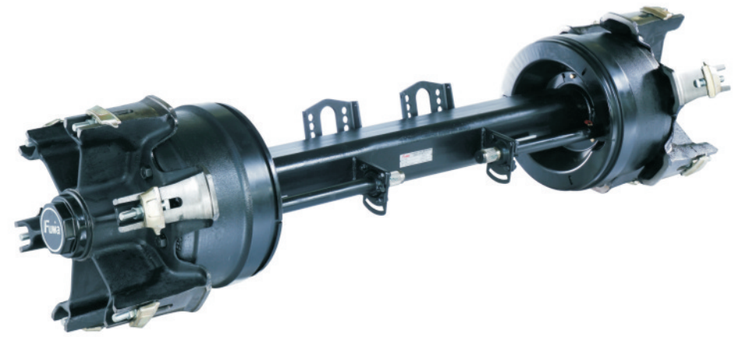

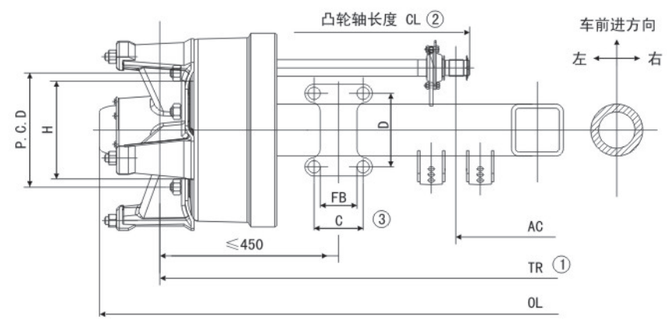


## 辐条式轮毂系列车轴技术参数
## Spider Hub Series Axle Specifications

| 车轴型号 Axle Type | | 105(km/h) 最大轴荷(kg) | S型凸轮，制动器 类型φ X 宽度(mm) | 轮距TR (mm) | 凸轮轴齿数 | 轴管 (mm) | 制动气室中心距 Center distance of chamber | | 轮毂轮辋连接 Wheel Fixing | | | | 总长度 OL (mm) | 使用轮辋 |
|---|---|---|---|---|---|---|---|---|---|---|---|---|---|---|
| New Model | Old Model | 105(km/h) Max. Capacity(kg) | "S" Cam Brake Series φ x Width(mm) | Track TR (mm) | Spline No. | Axle Beam (mm) | CL(mm) | AC(mm) | 最大轮距 TR Max. Track Length | 连接螺栓(mm) Studs(mm) | P.C.D. (mm) | φ H (mm) | Total Length OL (mm) | Recommended Wheel |
| FN2095DA04AA | | 10,500 | S 311x190 | 1816 | 10/28 | ○127 | 524 | 382 | | 10x6-3/4" | | | ~2126 | 15x3" SPOKE |
| FN2095DP04AA | F2095/GP | 10,500 | S 311x190 | 1816 | 10 | ○127 | 524 | 382 | | 10x6-3/4" | | | ~2126 | 15x3" SPOKE |
| | | | | | | | | | | | | | | |
| FN2051GP01AA | F2051GP | 11,500 | S 420x180 | 1850 | 10/28 | ○127 | 524 | 438 | ≦2750 | 5x3/4" | 11" | 9.44" | ~2145 | 20"x5 SPOKE |
| FN2051AM01AA | F2051AM | 11,500 | S 420x180 | 1850 | 10/28 | ○127 | 524 | 438 | ≦2750 | 5x3/4" | 11" | 9.44" | ~2159 | 20"x5 SPOKE |
| FP2052GP01AA | F2052GP | 11,500 | S 420x180 | 1850 | 10/28 | ○127 | 524 | 438 | ≦2730 | 5x3/4" | 11.25" | 9.5" | ~2213 | 20"x5 SPOKE |
| FP2054GP01AA | F2054GP | 11,500 | S 420x180 | 1850 | 10/28 | ○127 | 524 | 438 | ≦2730 | 6x5/8" | 11.25" | 9.5" | ~2213 | 20"x6 SPOKE |
| FP2754XE01AA | F2754 | 11,500 | S 420x180 | 1850 | 37 | □127 | 543 | 400 | ≦2730 | 6x5/8" | 11.25" | 9.5" | ~2213 | 20"x6 SPOKE |
| FP2754GP01AA | F2754GP | 11,500 | S 420x180 | 1850 | 10/28 | □127 | 524 | 438 | ≦2730 | 6x5/8" | 11.25" | 9.5" | ~2213 | 20"x6 SPOKE |
| | | | | | | | | | | | | | | |
| FB2474XE02AA | F2474 | 16,000 | S 420x220 | 1850 | 37 | □150 | 543 | 354 | ≦2720 | 6xM20x1.5 | 335 | 281.9 | ~2220 | 24"x6 SPOKE |
| FD2484XE02AA | F2484 | 20,000 | S 420x220 | 1850 | 37 | □150 | 543 | 354 | ≦2690 | 6xM20x1.5 | 335 | 281.9 | ~2252 | 24"x6 SPOKE |

备注：(1) 可提供客户需要的轮距TR，但必须满足上表中的最大轮距TR
(2) 可提供客户需要的凸轮轴长度CL，但必须满足AC≧223mm
(3) 适用弹簧座尺寸，见表1

Note: 轴头：FP 内轴承(Inner):HM518445/10 外轴承(Outer):HM518445/10
轴头：FN 内轴承(Inner):HM218248/10 外轴承(Outer):HM212049/11
轴头：FB 内轴承(Inner):HM220149/10 外轴承(Outer):HM518445/10
轴头：FD 内轴承(Inner):32222 外轴承:HM518445/10

# 富华牌车轴——低床系列
# FUWA AXLE: Low-Loader Series

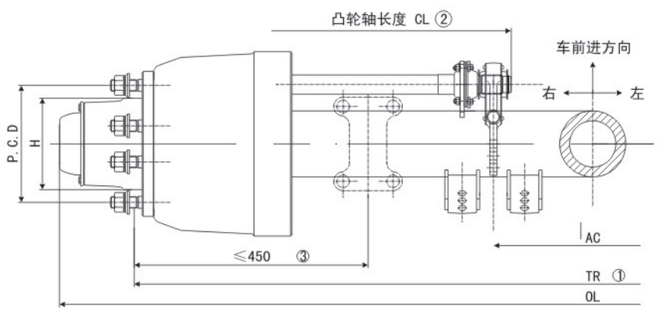


## 低床系列车轴技术参数
## Low-Loader Series Axle Specifications

| 车轴型号 Axle Type | | 105(km/h) 最大轴荷(kg) | S型凸轮，制动器 类型φ X 宽度(mm) | 轮距TR (mm) | 凸轮轴齿数 | 轴管 (mm) | 制动气室中心距 Center distance of chamber | | 轮毂轮辋连接 Wheel Fixing | | | 总长度 OL (mm) | 使用轮辋 |
|---|---|---|---|---|---|---|---|---|---|---|---|---|---|
| New Model | Old Model | 105(km/h) Max. Capacity(kg) | "S" Cam Brake Series φ x Width(mm) | Track TR (mm) | Spline No. | Axle Beam (mm) | CL(mm) | AC(mm) | 连接螺栓(mm) Studs(mm) | P.C.D. (mm) | φ H (mm) | Total Length OL (mm) | Recommended Wheel |
| FN2091DP04AA | F2091/F2091/DIN | 11,500 | 311x190 | 1816 | 10 | ○127 | 524 | 382 | 10xM22x1.5 ISO<br>10xM22x1.5 DIN | 225 | 176 | ~2110 | 6.5-15<br>17.5x6.75 |
| FN2091DA04AA | | 11,500 | 311x190 | 1816 | 10/28 | ○127 | 524 | 382 | 10xM22x1.5 ISO | 225 | 176 | ~2110 | 6.5-15<br>17.5x6.75 |
| FN2098DP04AA | F2098 | 11,500 | 311x190 | 1816 | 10 | ○127 | 524 | 382 | 8xM22x1.5 ISO | 275 | 220.8 | ~2128 | 19.5x6.75 |
| FN2098DA04AA | | 11,500 | 311x190 | 1816 | 10/28 | ○127 | 524 | 382 | 8xM22x1.5 ISO | 275 | 220.8 | ~2128 | 19.5x6.75 |
| FN2099DH06AA | | 11,500 | 381x220 | 1850 | 10/28 | ○127 | 618 | 250 | 8xM22x1.5 ISO | 275 | 220.8 | ~2146 | 19.5x6.75 |
| FN2097DH06AA | | 11,500 | 381x220 | 1850 | 10/28 | ○127 | 618 | 250 | 10xM22x1.5 ISO | 285.75 | 219.8 | ~2146 | 7.5-20 |
| FE2092DP04AA | G2091 | 11,500 | 311x190 | 1820 | 10 | ○127 | 524 | 389 | 10xM22x1.5 ISO | 225 | 176 | ~2109 | 6.5-15<br>17.5x6.75 |
| FN2093DP04AA | F2093 | 12,500 | 311x190 | 1850 | 10 | ○127 | 524 | 424 | 10xM22x1.5 ISO | 225 | 176 | ~2138 | 6.5-15<br>17.5x6.75 |

备注：(1) 可提供客户需要的轮距TR，但必须满足TR≦2750mm
(2) 可提供客户需要的凸轮轴长度CL，但必须满足AC≧223mm
(3) 适用弹簧座尺寸，见表1

Note：轴头：FN 内轴承(Inner):HM218248/10 外轴承(Outer):HM212049/11
轴头：FH 内轴承(Inner):HM218248/10 外轴承(Outer):HM218248/10
轴头：FE 内轴承(Inner):HM218248/10 外轴承(Outer):33213



# 富华牌车轴—— GP系列
# FUWA AXLE: GP Series

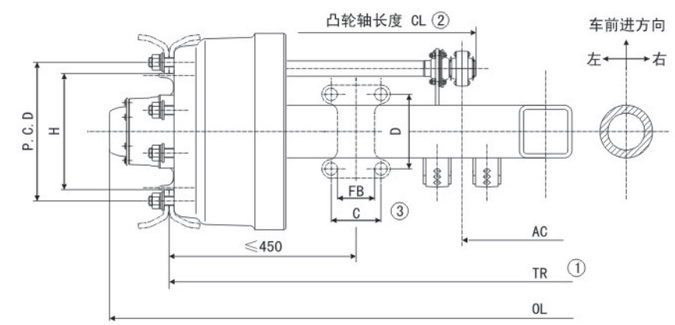


## GP系列车轴技术参数
## GP Series Axle Specifications

| 车轴型号 Axle Type | | 105(km/h) 最大轴荷(kg) | S型凸轮，制动器 类型φ X 宽度(mm) | 轮距TR (mm) | 凸轮轴齿数 | 轴管 (mm) | 制动气室中心距 Center distance of chamber | | 轮毂轮辋连接 Wheel Fixing | | | 总长度 OL (mm) | 使用轮辋 | 备注 |
|---|---|---|---|---|---|---|---|---|---|---|---|---|---|---|
| New Model | Old Model | 105(km/h) Max. Capacity(kg) | "S" Cam Brake Series φ x Width(mm) | Track TR (mm) | Spline No. | Axle Beam (mm) | CL(mm) | AC(mm) | 连接螺栓(mm) Studs(mm) | P.C.D. (mm) | φ H (mm) | Total Length OL (mm) | Recommended Wheel | Note |
| FP2023GP01AA | F2023GP | 11,500 | S 420x180 | 1820 | 10/28 | ○127 | 524 | 408 | 10xM22x1.5 ISO | 335 | 281 | ~2183 | ≧7.50V-20 | 内置 |
| FP2023GP02AA | F2023GP/BII | 11,500 | S 420x220 | 1820 | 10/28 | ○127 | 524 | 364 | 10xM22x1.5 ISO | 335 | 281 | ~2183 | ≧7.50V-20 | 内置 |
| FP2003GP01AA | F2003GP | 11,500 | S 420x180 | 1820 | 10/28 | ○127 | 524 | 408 | 10xM22x1.5 ISO | 335 | 281 | ~2183 | ≧7.50V-20 | 外置 |
| FP2006GP01AA | F2006GP | 11,500 | S 420x180 | 1820 | 10/28 | ○127 | 524 | 408 | 10xM22x1.5 ISO | 285.75 | 221 | ~2183 | ≧7.50V-20 | 外置 |
| FP2003GP03AA | | 12,500 | S 420x200 | 1816 | 10 | ○127 | 524 | 376 | 10xM22x1.5 ISO | 335 | 281 | ~2172 | ≧7.5V-20 | 外置 |
| | | | | | | | | | | | | | | |
| FN2007GP01AA | F2007GP | 11,500 | S 420x180 | 1850 | 10/28 | ○127 | 524 | 438 | 10xM22x1.5 ISO | 335 | 281 | ~2165 | ≧7.50V-20 | 外置 |
| FN2008GP01AA | F2008GP | 11,500 | S 420x180 | 1850 | 10/28 | ○127 | 524 | 438 | 10xM22x1.5 ISO | 285.75 | 221 | ~2165 | ≧7.50V-20 | 外置 |
| FN2707GP01AA | F2707GP | 11,500 | S 420x180 | 1850 | 10/28 | □127 | 524 | 438 | 10xM22x1.5 ISO | 335 | 281 | ~2165 | ≧7.50V-20 | 外置 |
| FN2708GP01AA | F2708GP | 11,500 | S 420x180 | 1850 | 10/28 | □127 | 524 | 438 | 10xM22x1.5 ISO | 285.75 | 221 | ~2165 | ≧7.50V-20 | 外置 |
| | | | | | | | | | | | | | | |
| FP2003AM01AA | F2003AM | 11,500 | S 420x180 | 1820 | 10/28 | ○127 | 524 | 408 | 10xM22x1.5 ISO | 335 | 281 | ~2183 | ≧7.50V-20 | 外置 |
| FP2006AM01AA | F2006AM | 11,500 | S 420x180 | 1820 | 10/28 | ○127 | 524 | 408 | 10xM22x1.5 ISO | 285.75 | 221 | ~2183 | ≧7.50V-20 | 外置 |
| FN2007AM01AA | F2007AM | 11,500 | S 420x180 | 1820 | 10/28 | ○127 | 524 | 408 | 10xM22x1.5 ISO | 335 | 281 | ~2135 | ≧7.50V-20 | 外置 |
| FN2008AM01AA | F2008AM | 11,500 | S 420x180 | 1820 | 10/28 | ○127 | 524 | 408 | 10xM22x1.5 ISO | 285.75 | 221 | ~2135 | ≧7.50V-20 | 外置 |

备注：(1) 可提供客户需要的轮距TR，但必须满足TR≦2750mm
(2) 可提供客户需要的凸轮轴长度CL，但必须满足AC≧223mm
(3) 适用弹簧座尺寸，见表1

Note：轴头：FP 内轴承(Inner):HM518445/10 外轴承(Outer):HM518445/10
轴头：FN 内轴承(Inner):HM218248/10 外轴承(Outer):HM212049/11

# 富华牌车轴——弯轴系列
# FUWA AXLE: Drop Centre Axle Series

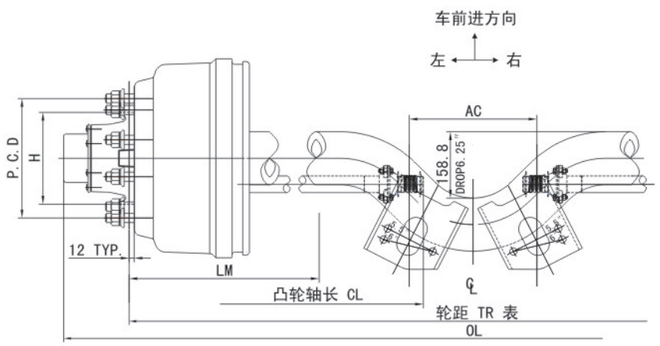


## 弯轴系列车轴技术参数
## Drop Centre Series Axle Specifications

| 车轴型号 Axle Type | | 105(km/h) 最大轴荷(kg) | S型凸轮，制动器 类型φ X 宽度(mm) | 轮距/制动气室中心距 Track/Centre Distance of Brake Chamber(mm) | | | | | | 弹簧座安装 Spring Centre Installation | 凸轮轴 齿数 | 轮毂轮辋连接 Wheel Fixing | | | 总长度 OL (mm) | 使用轮辋 | 备注 |
|---|---|---|---|---|---|---|---|---|---|---|---|---|---|---|---|---|---|
| 型号 Model No. | 轴管规格 Axle Beam Size mm | 105(km/h) Max. Capacity Kg/lbs | "S" Cam Brake Series φ x Width(mm) | 1816/71.5 | | 1841.5/72.5 | | 1968.5/77.5 | | LM(mm/inch) | Spline | 连接螺栓(mm) Studs(mm) | P.C.D. (mm) | φ H (mm) | Total Length OL(mm) | Recommended Wheel | Note |
| | | | | CL | AC | CL | AC | CL | AC | | | | | | | | |
| FN6008AM-001 | ○127x15 | 10,200/22,500 | S 420x180 | 574.8 | 305.5 | 587.6 | 305.5 | 651 | 305.5 | 425.5/16.75 | 28 | 10xM22x1.5 ISO | 285.75 | 221 | ~2130 | 7.5V-20 | 6" 弯轴 |
| | ○127x19 | 11,300/25,000 | S 420x180 | 574.8 | 305.5 | 587.6 | 305.5 | 651 | 305.5 | 425.5/16.75 | 28 | 10xM22x1.5 ISO | 285.75 | 221 | ~2130 | 7.5V-20 | |
| FN6007AM-001 | ○127x15 | 10,200/22,500 | S 420x180 | 574.8 | 305.5 | 587.6 | 305.5 | 651 | 305.5 | 425.5/16.75 | 28 | 10xM22x1.5 ISO | 335 | 281 | ~2130 | 7.5V-20 | 6" 弯轴 |
| | ○127x19 | 11,300/25,000 | S 420x180 | 574.8 | 305.5 | 587.6 | 305.5 | 651 | 305.5 | 425.5/16.75 | 28 | 10xM22x1.5 ISO | 335 | 281 | ~2130 | 7.5V-20 | |
| FP6006AM-001 | ○127x15 | 10,200/22,500 | S 420x180 | 574.8 | 305.5 | 587.6 | 305.5 | 651 | 305.5 | 425.5/16.75 | 28 | 10xM22x1.5 ISO | 285.75 | 221 | ~2130 | 7.5V-20 | 6" 弯轴 |
| | ○127x19 | 11,300/25,000 | S 420x180 | 574.8 | 305.5 | 587.6 | 305.5 | 651 | 305.5 | 425.5/16.75 | 28 | 10xM22x1.5 ISO | 285.75 | 221 | ~2130 | 7.5V-20 | |
| FP6003AM-001 | ○127x15 | 10,200/22,500 | S 420x180 | 574.8 | 305.5 | 587.6 | 305.5 | 651 | 305.5 | 425.5/16.75 | 28 | 10xM22x1.5 ISO | 335 | 281 | ~2130 | 7.5V-20 | 6" 弯轴 |
| | ○127x19 | 11,300/25,000 | S 420x180 | 574.8 | 305.5 | 587.6 | 305.5 | 651 | 305.5 | 425.5/16.75 | 28 | 10xM22x1.5 ISO | 335 | 281 | ~2130 | 7.5V-20 | |
| FN6008AM-091 | ○127x15 | 9,000/20,000 | S 420x180 | 530 | 368 | 542.8 | 368 | 606.3 | 368 | 425.5/16.75 | 28 | 8xM22x1.5 ISO | 275 | 220.8 | ~2130 | 19.5x7.5 | 6" 低床弯轴 |
| | ○127x19 | 10,200/22,500 | S 420x180 | 530 | 368 | 542.8 | 368 | 606.3 | 368 | 425.5/16.75 | 28 | 8xM22x1.5 ISO | 275 | 220.8 | ~2130 | 19.5x7.5 | |
| | | | | | | | | | | | | | | | | | |
| FN6008AM-008 | ○127x15 | 10,200/22,500 | S 420x180 | 524 | 406.5 | 536.8 | 406.5 | 600 | 406.5 | 425.5/16.75 | 28 | 10xM22x1.5 ISO | 285.75 | 221 | ~2130 | 7.5V-20 | 6" 反装弯轴 |
| | ○127x19 | 11,300/25,000 | S 420x180 | 524 | 406.5 | 536.8 | 406.5 | 600 | 406.5 | 425.5/16.75 | 28 | 10xM22x1.5 ISO | 285.75 | 221 | ~2130 | 7.5V-20 | |
| FN6007AM-008 | ○127x15 | 10,200/22,500 | S 420x180 | 524 | 406.5 | 536.8 | 406.5 | 600 | 406.5 | 425.5/16.75 | 28 | 10xM22x1.5 ISO | 335 | 281 | ~2130 | 7.5V-20 | 6" 反装弯轴 |
| | ○127x19 | 11,300/25,000 | S 420x180 | 524 | 406.5 | 536.8 | 406.5 | 600 | 406.5 | 425.5/16.75 | 28 | 10xM22x1.5 ISO | 335 | 281 | ~2130 | 7.5V-20 | |
| FP6006AM-008 | ○127x15 | 10,200/22,500 | S 420x180 | 524 | 406.5 | 536.8 | 406.5 | 600 | 406.5 | 425.5/16.75 | 28 | 10xM22x1.5 ISO | 285.75 | 221 | ~2130 | 7.5V-20 | 6" 反装弯轴 |
| | ○127x19 | 11,300/25,000 | S 420x180 | 524 | 406.5 | 536.8 | 406.5 | 600 | 406.5 | 425.5/16.75 | 28 | 10xM22x1.5 ISO | 285.75 | 221 | ~2130 | 7.5V-20 | |
| FP6003AM-008 | ○127x15 | 10,200/22,500 | S 420x180 | 524 | 406.5 | 536.8 | 406.5 | 600 | 406.5 | 425.5/16.75 | 28 | 10xM22x1.5 ISO | 335 | 281 | ~2130 | 7.5V-20 | 6" 反装弯轴 |
| | ○127x19 | 11,300/25,000 | S 420x180 | 524 | 406.5 | 536.8 | 406.5 | 600 | 406.5 | 425.5/16.75 | 28 | 10xM22x1.5 ISO | 335 | 281 | ~2130 | 7.5V-20 | |
| FN6008AM-092 | ○127x15 | 9,000/20,000 | S 420x180 | 530 | 368 | 542.8 | 368 | 606.3 | 368 | 425.5/16.75 | 28 | 8xM22x1.5 ISO | 275 | 220.8 | ~2130 | 19.5x7.5 | 6" 反装低床弯轴 |
| | ○127x19 | 10,200/22,500 | S 420x180 | 530 | 368 | 542.8 | 368 | 606.3 | 368 | 425.5/16.75 | 28 | 8xM22x1.5 ISO | 275 | 220.8 | ~2130 | 19.5x7.5 | |






# 富华牌车轴——弯轴&凹轴系列
# FUWA AXLE: Drop Centre Axle & Full Drop Series

## 弯轴系列车轴技术参数
## Drop Centre Series Axle Specifications

| 车轴型号 Axle Type | | 105(km/h) 最大轴荷(kg) | S型凸轮，制动器 类型φ X 宽度(mm) | 轮距/制动气室中心距 Track/Centre Distance of Brake Chamber(mm) | | | | | | 弹簧座安装 Spring Centre Installation | 凸轮轴 齿数 | 轮毂轮辋连接 Wheel Fixing | | | 总长度 LP (mm) | 使用轮辋 | 备注 |
|---|---|---|---|---|---|---|---|---|---|---|---|---|---|---|---|---|---|
| 型号 Model No. | 轴管规格 Axle Beam Size mm | 105(km/h) Max. Capacity Kg/lbs | "S" Cam Brake Series φ x Width(mm) | 1816/71.5 | | 1841.5/72.5 | | 1968.5/77.5 | | LM(mm/inch) | Spline | 连接螺栓(mm) Studs(mm) | P.C.D. (mm) | φ H (mm) | Total Length LP(mm) | Recommended Wheel | Note |
| | | | | CL | AC | CL | AC | CL | AC | | | | | | | | |
| FN6008-802 | ○127x15 | 9,000/20,000 | S 420x180 | 549.3 | 359 | 562 | 359 | 625.5 | 359 | 425.5/16.75 | 28 | 10xM22x1.5 ISO | 285.75 | 221 | ~2130 | 7.5V-20 | 8" 弯轴 |
| | ○127x19 | 10,200/22,500 | S 420x180 | 549.3 | 359 | 562 | 359 | 625.5 | 359 | 425.5/16.75 | 28 | 10xM22x1.5 ISO | 285.75 | 221 | ~2130 | 7.5V-20 | |
| FN6007-802 | ○127x15 | 9,000/20,000 | S 420x180 | 549.3 | 359 | 562 | 359 | 625.5 | 359 | 425.5/16.75 | 28 | 10xM22x1.5 ISO | 335 | 281 | ~2130 | 7.5V-20 | 8" 弯轴 |
| | ○127x19 | 10,200/22,500 | S 420x180 | 549.3 | 359 | 562 | 359 | 625.5 | 359 | 425.5/16.75 | 28 | 10xM22x1.5 ISO | 335 | 281 | ~2130 | 7.5V-20 | |
| FP6006-802 | ○127x15 | 9,000/20,000 | S 420x180 | 549.3 | 359 | 562 | 359 | 625.5 | 359 | 425.5/16.75 | 28 | 10xM22x1.5 ISO | 285.75 | 221 | ~2130 | 7.5V-20 | 8" 弯轴 |
| | ○127x19 | 10,200/22,500 | S 420x180 | 549.3 | 359 | 562 | 359 | 625.5 | 359 | 425.5/16.75 | 28 | 10xM22x1.5 ISO | 285.75 | 221 | ~2130 | 7.5V-20 | |
| FP6003-802 | ○127x15 | 9,000/20,000 | S 420x180 | 549.3 | 359 | 562 | 359 | 625.5 | 359 | 425.5/16.75 | 28 | 10xM22x1.5 ISO | 335 | 281 | ~2130 | 7.5V-20 | 8" 弯轴 |
| | ○127x19 | 10,200/22,500 | S 420x180 | 549.3 | 359 | 562 | 359 | 625.5 | 359 | 425.5/16.75 | 28 | 10xM22x1.5 ISO | 335 | 281 | ~2130 | 7.5V-20 | |
| | | | | | | | | | | | | | | | | | |
| N6008AM-901 | ○127x15 | 9,000/20,000 | S 420x180 | 524 | 404 | 536.8 | 404 | 600 | 404 | 425.5/16.75 | 28 | 10xM22x1.5 ISO | 285.75 | 221 | ~2130 | 7.5V-20 | 9" 弯轴 |
| | ○127x19 | 10,200/22,500 | S 420x180 | 524 | 404 | 536.8 | 404 | 600 | 404 | 425.5/16.75 | 28 | 10xM22x1.5 ISO | 285.75 | 221 | ~2130 | 7.5V-20 | |
| FN6007AM-901 | ○127x15 | 9,000/20,000 | S 420x180 | 524 | 404 | 536.8 | 404 | 600 | 404 | 425.5/16.75 | 28 | 10xM22x1.5 ISO | 335 | 281 | ~2130 | 7.5V-20 | 9" 弯轴 |
| | ○127x19 | 10,200/22,500 | S 420x180 | 524 | 404 | 536.8 | 404 | 600 | 404 | 425.5/16.75 | 28 | 10xM22x1.5 ISO | 335 | 281 | ~2130 | 7.5V-20 | |
| FP6006AM-901 | ○127x15 | 9,000/20,000 | S 420x180 | 524 | 404 | 536.8 | 404 | 600 | 404 | 425.5/16.75 | 28 | 10xM22x1.5 ISO | 285.75 | 221 | ~2130 | 7.5V-20 | 9" 弯轴 |
| | ○127x19 | 10,200/22,500 | S 420x180 | 524 | 404 | 536.8 | 404 | 600 | 404 | 425.5/16.75 | 28 | 10xM22x1.5 ISO | 285.75 | 221 | ~2130 | 7.5V-20 | |
| FP6003AM-901 | ○127x15 | 9,000/20,000 | S 420x180 | 524 | 404 | 536.8 | 404 | 600 | 404 | 425.5/16.75 | 28 | 10xM22x1.5 ISO | 335 | 281 | ~2130 | 7.5V-20 | 9" 弯轴 |
| | ○127x19 | 10,200/22,500 | S 420x180 | 524 | 404 | 536.8 | 404 | 600 | 404 | 425.5/16.75 | 28 | 10xM22x1.5 ISO | 335 | 281 | ~2130 | 7.5V-20 | |
| FN6008AM-992 | ○127x15 | 9,000/20,000 | S 420x180 | 452 | 370 | 502 | 370 | 530 | 370 | 425.5/16.75 | 10 | 8xM22x1.5 ISO | 275 | 220.8 | ~2130 | 19.5x7.5 | 9" 低床反装弯轴 |
| | ○127x19 | 10,200/22,500 | S 420x180 | 452 | 370 | 502 | 370 | 530 | 370 | 425.5/16.75 | 10 | 8xM22x1.5 ISO | 275 | 220.8 | ~2130 | 19.5x7.5 | |
| FN6008AM-993 | ○127x15 | 9,000/20,000 | S 420x180 | 452 | 370 | 502 | 370 | 530 | 370 | 425.5/16.75 | 10 | 8xM22x1.5 ISO | 275 | 220.8 | ~2130 | 19.5x7.5 | 9" 低床反装弯轴 |
| | ○127x19 | 10,200/22,500 | S 420x180 | 452 | 370 | 502 | 370 | 530 | 370 | 425.5/16.75 | 10 | 8xM22x1.5 ISO | 275 | 220.8 | ~2130 | 19.5x7.5 | |

备注：(1) 可提供客户需要的轮距TR
(2) 客户需要的凸轮轴长度CL依照轮距定
(3) 板簧座尺寸，见上表

Note：轴头：FP 内轴承(Inner):HM518445/10 外轴承(Outer):HM518445/10
轴头：FN 内轴承(Inner):HM218248/10 外轴承(Outer):HM212049/11

## 凹轴系列车轴技术参数
## Full Drop Series Axle Specifications

| 车轴型号 Axle Type | 105(km/h) 最大轴荷(kg) | S型凸轮，制动器 类型φ X 宽度(mm) | 轮距TR (mm) | 凸轮轴齿数 | 轴管 (mm) | 弹簧座安装 Spring Seat Installation | 制动气室中心距 Center distance of chamber | | 轮毂轮辋连接 Wheel Fixing | | | 总长度 OL (mm) | 使用轮辋 | 备注 |
|---|---|---|---|---|---|---|---|---|---|---|---|---|---|---|
| New Model | 105(km/h) Max. Capacity(kg) | "S" Cam Brake Series φ x Width(mm) | Track TR (mm) | Spline No. | Axle Beam (mm) | LM (mm/inch) | CL(mm) | AC(mm) | 连接螺栓(mm) Studs(mm) | P.C.D. (mm) | φ H (mm) | Total Length OL(mm) | Recommended Wheel | Note |
| FN7037-003 | 9,000/20,000 | S 420x180 | 2298.5/90.5 | 28 | ○127 | 717/28.25 | 266.7 | 1612 | 10xM22x1.5 ISO | 285.75 | 221 | ~2627 | 7.5V-20 | 富华牌6' 凹轴 |
| FH7037-002 | 9,000/20,000 | S 420x180 | 2600/102 | 10 | ○127 | 450/17.7 | 809 | 500 | 10xM22x1.5 ISO | 335 | 281 | ~2600 | 22.5x8.25 | 富华牌5' 凹轴 |

备注：(1) 可提供客户需要的轮距TR
(2) 客户需要的凸轮轴长度CL依照轮距定
(3) 板簧座尺寸，见上表

Note：轴头：FN 内轴承(Inner):HM218248/10 外轴承(Outer):HM212049/11
轴头：FH 内轴承(Inner):HM218248/10 外轴承(Outer):HM218248/10

# 富华牌车轴——盘式制动器系列
# FUWA AXLE: Disc-Brake Series

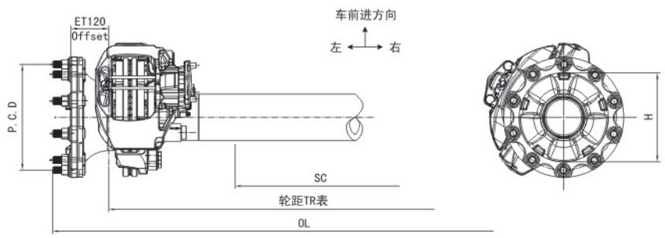


## 盘式制动系列车轴技术参数
## Disc-Brake Series Axle Specifications

| 车轴型号 Axle Type | | 105(km/h) 最大轴荷(kg) | 盘式制动器 Disc Brake | | 制动钳 Caliper | 弹簧座中心距 Spring Centre | 轮距 Track | 轮胎 Tyres | 轮毂轮辋连接 Wheel Fixing | | | | 总长度 LP (mm) | 使用轮辋 | 备注 |
|---|---|---|---|---|---|---|---|---|---|---|---|---|---|---|---|
| 型号 Model No. | 轴管规格 Axle Beam Size mm | 105(km/h) Max. Capacity Kg/lbs | 类型 Type | 直径x宽度 Size(mm) | WABCO | SC(mm) | TR(mm) | | 连接螺栓(mm) Studs(mm) | P.C.D. (mm) | φ H (mm) | 偏距 ET | Total Length LP(mm) | Recommended Wheel | Note |
| FU2009DB001AA | ○127 | 9,000/20,000 | Disc | φ375x45 | PAN 19-1 | 980 | 1835 | Twin | 10xM22x1.5 ISO | 285.75 | 221 | ET0 | ~2046 | 7.5V-20 | (3) |
| FP20DB01AA-000 | ○127 | 11,500/25,000 | Disc | φ430x45 | PAN 22-1 | 980 | 1816 | Twin | 10xM22x1.5 ISO | 285.75 | 221 | ET0 | ~2046 | 8.0V-20 | (4) |
| FP20DB01AA-200 | ○127 | 11,500/25,000 | Disc | φ430x45 | PAN 22-1 | 980 | 1850 | Twin | 10xM22x1.5 ISO | 285.75 | 221 | ET0 | ~2046 | 8.0V-20 | (5) |
| FP20DB01AA-300 | ○127 | 11,500/25,000 | Disc | φ430x45 | PAN 22-1 | 980 | 1850 | Twin | 10xM22x1.5 ISO | 335 | 281 | ET0 | ~2046 | 8.0V-20 | (5) |

备注：(1) 可提供客户需要的轮距TR
(2) 板簧座尺寸，见上表
(3) 免维修轴承：SKF BTH-0055
(4) 轴承：HM518445/10，制动钳：Wabco 640 225 050 0 或 Bendix（仅限北美地区）；
(5) 轴承：HM518445/10，制动钳：Wabco 640 225 032 0 或 Knorr；

## 盘式制动系列车轴技术参数（欧式）
## Disc-Brake Series Axle Specifications(Euro.)

| 车轴型号 Axle Type | | 105(km/h) 最大轴荷(kg) | 盘式制动器 Disc Brake | | 制动钳 Caliper | 弹簧座中心距 Spring Centre | 轮距 Track | 轮胎 Tyres | 轮毂轮辋连接 Wheel Fixing | | | | 总长度 LP (mm) | 使用轮辋 |
|---|---|---|---|---|---|---|---|---|---|---|---|---|---|---|
| 型号 Model No. | 轴管规格 Axle Beam Size mm | 105(km/h) Max. Capacity Kg/lbs | 类型 Type | 直径x宽度 Size(mm) | WABCO | SC(mm) | TR(mm) | | 连接螺栓(mm) Studs(mm) | P.C.D. (mm) | φ H (mm) | 偏距 ET | Total Length LP(mm) | Recommended Wheel |
| FM2609DB001AA | ○146 | 9,000/20,000 | Disc | φ430x45 | PAN 22-1 | 1200/1300 | 2040 | Single | 10xM22x1.5 ISO | 335 | 280.8 | ET120 | ~2400 | 22.5x11.75 |
| FM2609DB002AA | ○146 | 9,000/20,000 | Disc | φ375x45 | PAN 19-1 | 1200/1300 | 2040 | Single | 10xM22x1.5 ISO | 335 | 280.8 | ET120 | ~2400 | 22.5x11.75 |
| FM2609DB021AA | ○146 | 9,000/20,000 | Disc | φ430x45 | PAN 22-1 | 1200/1300 | 2040 | Twin | 10xM22x1.5 ISO | 335 | 280.8 | ET160 | ~2285 | 22.5x7.5 |
| FM2609DB022AA | ○146 | 9,000/20,000 | Disc | φ375x45 | PAN 19-1 | 1200/1300 | 2040 | Twin | 10xM22x1.5 ISO | 335 | 280.8 | ET160 | ~2285 | 22.5x7.5 |
| FM2609DB031AA | ○146 | 9,000/20,000 | Disc | φ430x45 | PAN 22-1 | 1200/1300 | 2040 | Single | 10xM22x1.5 ISO | 335 | 280.8 | ET0 | ~2400 | 22.5x11.75 |
| FM2609DB032AA | ○146 | 9,000/20,000 | Disc | φ375x45 | PAN 19-1 | 1200/1300 | 2040 | Single | 10xM22x1.5 ISO | 335 | 280.8 | ET0 | ~2400 | 22.5x11.75 |

备注：(1) 可提供客户需要的轮距TR
(2) 板簧座尺寸，见上表
(3) 内轴承：33118　　外轴承：33213



# 富华牌车轴——德式系列
# FUWA AXLE: German Style Series

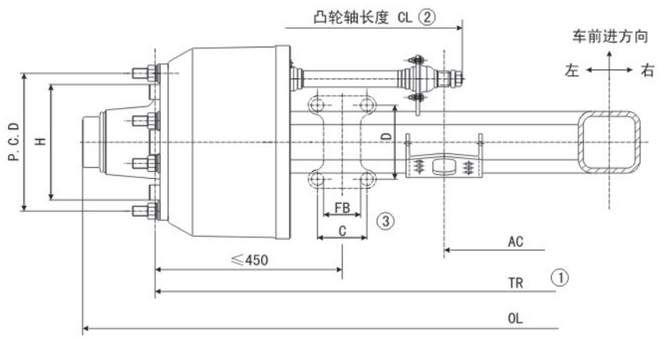


## 德式系列车轴技术参数
## German Style Series Axle Specifications

| 车轴型号 Axle Type | 105(km/h) 最大轴荷(kg) | S型凸轮，制动器 类型φ X 宽度(mm) | 轮距TR (mm) | 凸轮轴齿数 | 轴管 (mm) | 制动气室中心距 Center distance of chamber | | 轮毂轮辋连接 Wheel Fixing | | | 总长度 LP (mm) | 使用轮辋 |
|---|---|---|---|---|---|---|---|---|---|---|---|---|
| New Model | 105(km/h) Max. Capacity(kg) | "S" Cam Brake Series φ x Width(mm) | Track TR (mm) | Spline No. | Axle Beam (mm) | CL(mm) | AC(mm) | 连接螺栓(mm) Studs(mm) | P.C.D. (mm) | φ H (mm) | Total Length LP(mm) | Recommended Wheel |
| BN2234BP13AA | 9,000 | S 420x180 | 2040 | 10 | □120 | 734 | 382 | 10xM22X1.5 ISO | 335 | 281 | ~2299 | ≧7.50V-20 |
| BQ2432BP01AA | 12,000 | S 420x200 | 1850 | 10 | □150 | 641 | 284 | 10xM22X1.5 ISO | 335 | 281 | ~2163 | ≧7.50V-20 |
| BR2431BP14AA | 14,000 | S 420x200 | 1820 | 10 | □150 | 550 | 414 | 10xM24X1.5 ISO | 335 | 281 | ~2171 | ≧8.00V-20 |

备注：(1) 可提供客户需要的轮距TR，但必须满足TR≦2040mm
(2) 可提供客户需要的凸轮轴长度CL，但必须满足AC≧223mm
(3) 适用弹簧座尺寸，见表1

Note：轴头：BR 内轴承(Inner):32219 外轴承(Outer):33215
BQ 内轴承(Inner):33118 外轴承(Outer):33213
BN 内轴承(Inner):33118 外轴承(Outer):33213

# 富华牌车轴——自转向系列
# FUWA AXLE: Self-steer Series

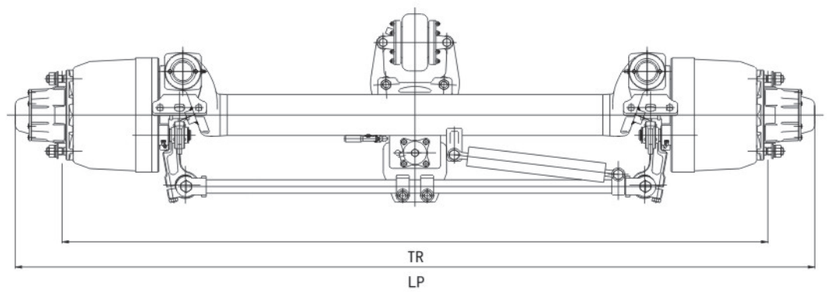


## 自转向系列车轴技术参数
## Self-steer Series Axle Specifications

| 车轴型号 Axle Type | 105(km/h) 最大轴荷(kg) | S型凸轮，制动器 类型φ X 宽度(mm) | 轮距TR (mm) | 弹簧座安装 Spring Seat Installation | 轴管 (mm) | 制动气室中心距 Center distance of chamber | | 凸轮轴齿数 | 轮毂轮辋连接 Wheel Fixing | | | 总长度 LP (mm) | 使用轮辋 |
|---|---|---|---|---|---|---|---|---|---|---|---|---|---|
| New Model | 105(km/h) Max. Capacity(kg) | "S" Cam Brake Series φ x Width(mm) | Track TR (mm) | LM (mm/inch) | Axle Beam (mm) | CL(mm) | AC(mm) | Spline | 连接螺栓(mm) Studs(mm) | P.C.D. (mm) | φ H (mm) | Total Length LP(mm) | Recommended Wheel |
| FN5091DP01AA | 11,690/25,800 | S 12.25X7.5 | 2190/86.2 | 597/23.5 | ○127 | 175 | 1462 | 10 | 10xM22x1.5 ISO | 225 | 176 | ~2485 | 6.5-15/17.5x6.75 |
| FN5007GP01AA | 11,980/26,400 | S 16.5x7 | 2500/98.4 | 597/23.5 | ○127 | 175 | 1827 | 10 | 10xM22x1.5 ISO | 335 | 281 | ~2790 | 7.5-20/22.5x7.5 |
| FN5007AM01AA | 11,500/25,000 | S 16.5x7 | 2500/98.4 | 597/23.5 | ○127 | 175 | 1827 | 10 | 10xM22x1.5 ISO | 335 | 281 | ~2790 | 7.5-20/22.5x7.5 |
| FN5008GP01AA | 11,980/26,400 | S 16.5x7 | 2500/98.4 | 597/23.5 | ○127 | 175 | 1827 | 10 | 10xM22x1.5 ISO | 285.75 | 221 | ~2790 | 7.5-20/22.5x7.5 |
| FN5008AM01AA | 11,500/25,000 | S 16.5x7 | 2500/98.5 | 597/23.6 | ○128 | 175 | 1827 | 10 | 10xM22x1.6 ISO | 285.75 | 221 | ~2790 | 7.5-20/22.5x7.5 |
| FP5401XE01AA | 13,000/28,660 | S 16.5x7 | 1850/72.8 | 640/25.2 | □150 | 317 | 888 | 37 | 10xM22x1.5 ISO | 335 | 281 | ~2220 | 7.5-20/22.5x7.5 |
| FB5462XE02AA | 16,000/35,270 | S 16.5x8.625 | 1850/72.8 | 640/25.2 | □150 | 317 | 888 | 37 | 10xM22x1.5 ISO | 335 | 281 | ~2220 | 7.5-20/22.5x7.5 |

备注：(1)可提供客户需要的轮距TR
(2)板簧座尺寸，见下表
(3)可提供盘式制动钳选择

Note：轴头：FN 内轴承(Inner):HM218248/10 外轴承(Outer):HM212049/11
轴头：FP 内轴承(Inner):HM518445/10 外轴承(Outer):HM518445/10 可供选择

- 不断开发及改进产品是富华的宗旨，本公司保留更改产品设计与规格的权利，恕不另行通知。
- 公司可按用户要求特制产品。
- Fuwa policy is one of continuous development, we therefore reserve the right to amend specifications without notice or obligation.
- Fuwa can make a special axle as required by customers.



**富华利用最先进的工艺及设备为顾客生产品质卓越的车轴。**

FUWA uses the most advanced technology and equipments to produce superior axles for the customer.

热成型
Hot Forming

热处理
Heat Treatment

机加工
Machining

中频淬火
Heat Hardening

自动涂装
Automatic Painting

轴承间隙调整
Bearing Clearance Adjustment

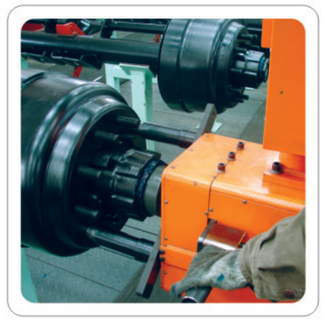

轴承间隙调整
Bearing Clearance Adjustment

组装
Assembly

成品
Finishing Products

# Landing Gear Series
# 支承装置（支腿）系列

FUWA ENGINEERING
MANUFACTURING CO.,LTD

## 产品特性:

1. 在齿轮箱内装有耐高、低温的优质润滑脂可在-30°C至120°C条件下使用
2. 伸缩管内装有储油筒，丝杆免维修自动加润滑脂
3. 双速设计，高低两速，省时省力
4. 安装托板采用加强型，坚固耐用
5. 多种形式的支承底座，满足不同要求
6. 符合美国TTMA ，AAR及德国商用卡车安全管制规范

## Features:

1. Gearbox with low temperature premium chassis lube rated for service from -30°C to +120°C
2. Maintenance-free feature with grease lubricant packed jack screw
3. “Double” speed designed for better efficiency
4. Wider backing mounting plate for greater load bearing capacity and extended life
5. Multi-type shoes available for different usage
6. Meets TTMA, AAR and German Safety Regulations for Commercial Vehicles

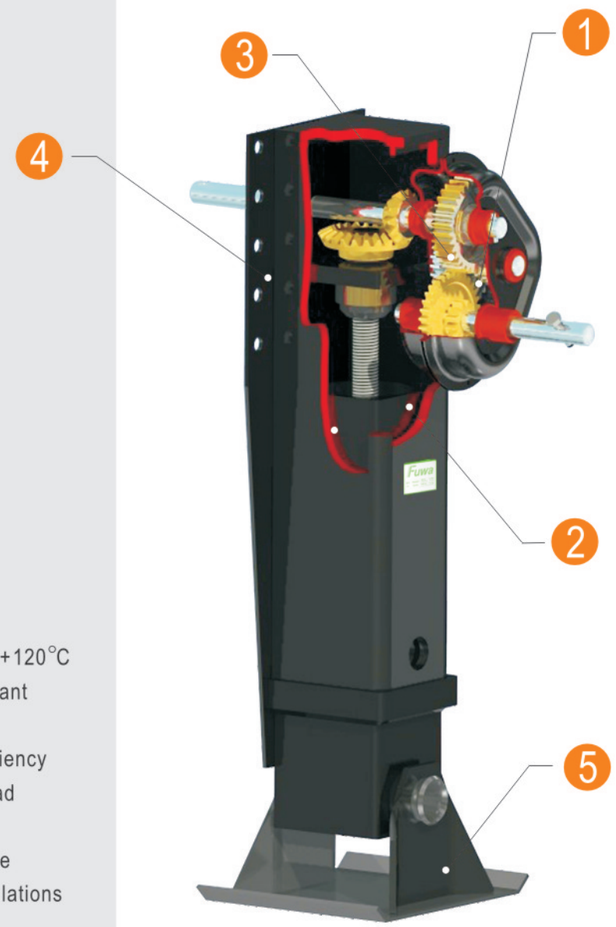




# Types of Shoes
# 支承底座

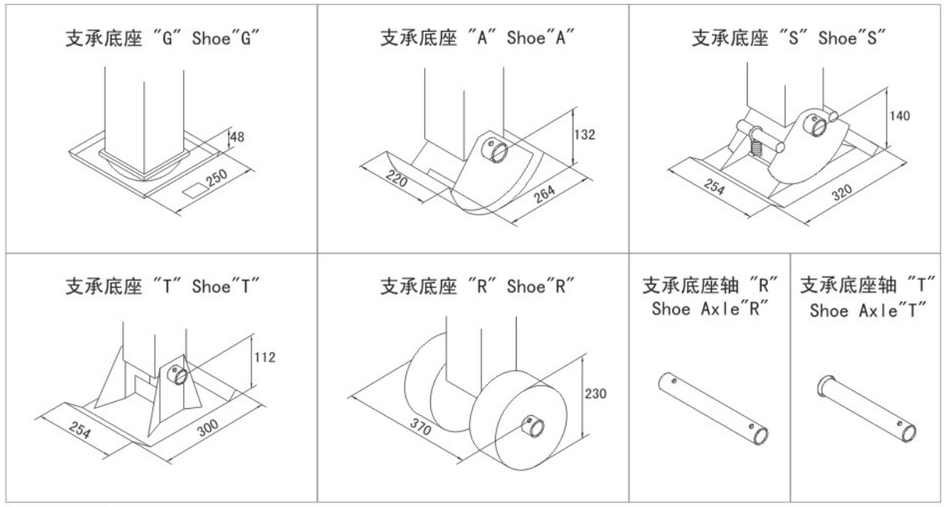


| 型 号 Item | 零 件 号 Parts Number | 名 称 Description | 配 轴 Shoe Axle |
|---|---|---|---|
| T | FW200015T | 支承底座 Shoe (Sand) | FW200014 |
| A | FW200015A | 支承底座 Shoe (Rocking) | FW200014 |
| G | FW200015G | 支承底座 Shoe (Pivot) | ——— |
| R | FW200015R | 支承底座 Shoe (Wheel) | FW200020 |
| S | FW200015S | 支承底座 Shoe (Air Suspension) | FW200014 |

摇柄 Universal Crank
零件号 Parts Number FW2207T300Y

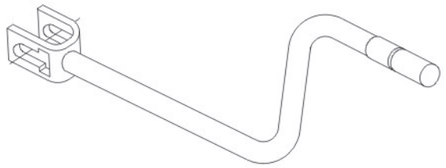

FUWA ENGINEERING MANUFACTURING

# 60,000 系列半挂车支承装置（支腿）
# 60,000 Series Landing Gear

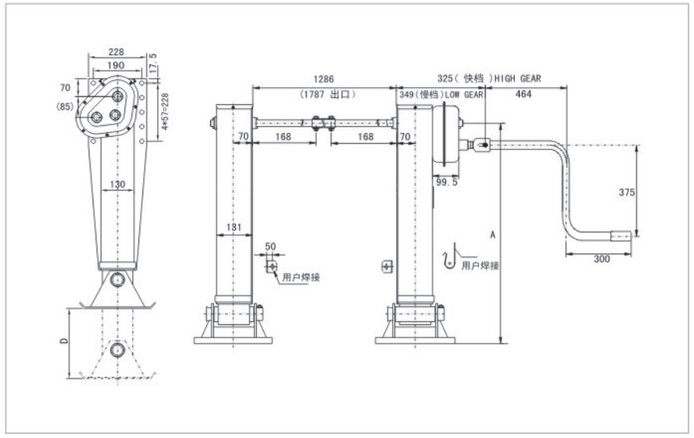


## 标准规格
## Standard Specifications

| | | |
|---|---|---|
| 承载负荷 | Capacity | 28,000kg/套 Pair |
| 静载负荷 | Static Load | 80,000kg/套 Pair |
| 重量 | Weight | Ω98kg |
| 排档比例 | Crank Force | |
| 低档 | Low Gear | 0.71mm Per Turn(mm/r) of Handle |
| 高档 | High Gear | 5.40mm Per Turn(mm/r) of Handle |
| 单侧驱动曲柄转动力（联动）One Side Operation Crank Force | | 28t-35kg |
| 双侧驱动曲柄转动力（单动）Two Side Operation Crank Force | | 28t-17kg |

## 标准型号
## Standard Models

联动支承装置型号
One Side Operation Landing Gear Assy.

| 型号 Model | 支承底座型号 Types of Shoes | 提升行程 D (mm) Lift D (mm) | 安装高度 A (mm) Height A (mm) |
|---|---|---|---|
| FW280001A | A | 430 | 814 |
| FW280001G | G | 430 | 770 |
| FW280001R | R | 430 | 797 |
| FW280001S | S | 430 | 822 |
| FW280001T | T | 430 | 794 |
| FW280002A | A | 480 | 864 |
| FW280002G | G | 480 | 820 |
| FW280002R | R | 480 | 847 |
| FW280002S | S | 480 | 872 |
| FW280002T | T | 480 | 844 |

## 标准型号
## Standard Models

单动支承装置型号
Both Geared Landing Gear Assy.

| 型号 Model | 支承底座型号 Types of Shoes | 提升行程 D (mm) Lift D (mm) | 安装高度 A (mm) Height A (mm) |
|---|---|---|---|
| FW280011A | A | 430 | 814 |
| FW280011G | G | 430 | 770 |
| FW280011R | R | 430 | 797 |
| FW280011S | S | 430 | 822 |
| FW280011T | T | 430 | 794 |
| FW280022A | A | 480 | 864 |
| FW280022G | G | 480 | 820 |
| FW280022R | R | 480 | 847 |
| FW280022S | S | 480 | 872 |
| FW280022T | T | 480 | 844 |



# 220 系列半挂车支承装置（支腿）
# 220 Series Landing Gear

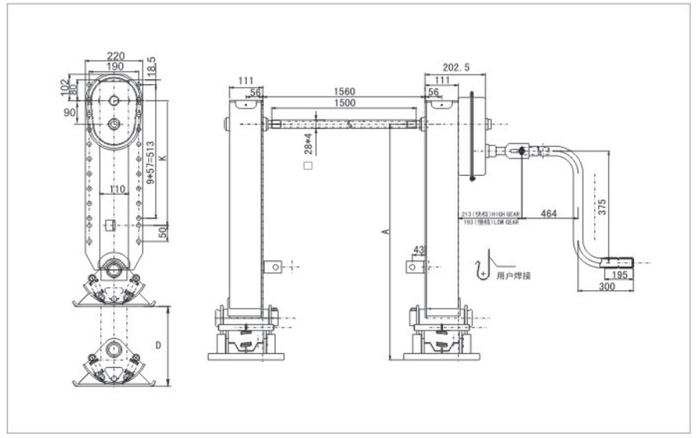


## 标准规格
## Standard Specifications

| | | |
|---|---|---|
| 承载负荷 | Capacity | 24,000kg/套 Pair |
| 静载负荷 | Static Load | 50,000kg/套 Pair |
| 重量 | Weight | Ω94kg |
| 排档比例 | Crank Force | |
| 低档 | Low Gear | 1 mm Per Turn (mm/r) of Handle |
| 高档 | High Gear | 24.6mm Per Turn(mm/r) of Handle |
| 单侧驱动曲柄转动力（联动）One Side Operation Crank Force | | 24t-32kg |

## 标准型号
## Standard Models

联动支承装置型号
One Side Operation Landing Gear Assy.

| 型号 Model | 支承底座型号 Types of Shoes | 提升行程 D (mm) Lift D (mm) | 安装高度 A (mm) Height A (mm) |
|---|---|---|---|
| FW220001A | A | 430 | 782 |
| FW220001LG | LG | 430 | 738 |
| FW220001R | R | 430 | 765 |
| FW220001S | S | 430 | 790 |
| FW220001T | T | 430 | 762 |
| FW220002A | A | 480 | 832 |
| FW220002LG | LG | 480 | 788 |
| FW220002R | R | 480 | 815 |
| FW220002S | S | 480 | 840 |
| FW220002T | T | 480 | 812 |

# E20,000 系列半挂车支承装置（支腿）
# E20,000 Series Landing Gear

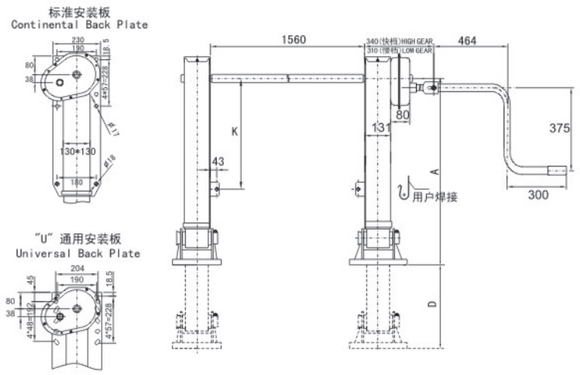


## 标准规格
## Standard Specifications

| | | |
|---|---|---|
| 承载负荷 | Capacity | 28,000kg/套 Pair |
| 静载负荷 | Static Load | 80,000kg/套 Pair |
| 重量 | Weight | Ω105kg |
| 排档比例 | Crank Force | |
| 低档 | Low Gear | 1 mm Per Turn (mm/r) of Handle |
| 高档 | High Gear | 11 mm Per Turn (mm/r) of Handle |
| 单侧驱动曲柄转动力（联动）One Side Operation Crank Force | | 28t-35.5kg |

## 标准型号
## Standard Models

| 联动支承装置型号 One Side Operation Landing Gear Assy. | | | |
|---|---|---|---|
| 型号 Model | 支承底座型号 Types of Shoes | 提升行程 D (mm) Lift D (mm) | 安装高度 A (mm) Height A (mm) |
| FW270001A | A | 430 | 823 |
| FW270001G | G | 430 | 779 |
| FW270001R | R | 430 | 806 |
| FW270001S | S | 430 | 831 |
| FW270001T | T | 430 | 803 |
| FW270002A | A | 480 | 873 |
| FW270002G | G | 480 | 829 |
| FW270002R | R | 480 | 856 |
| FW270002S | S | 480 | 881 |
| FW270002T | T | 480 | 853 |



# FW37 系列半挂车支承装置（支腿）
# FW37 Series Landing Gear

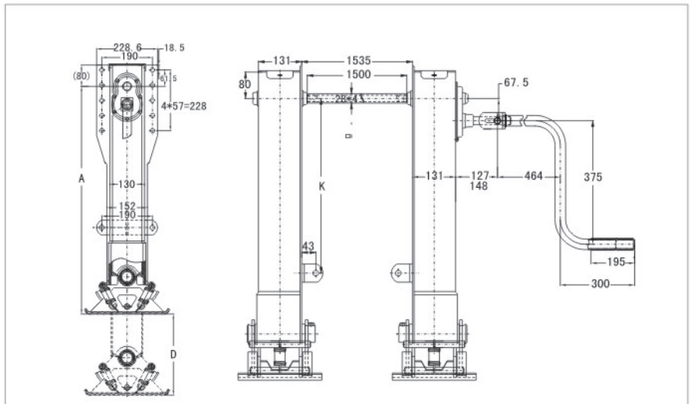


## 标准规格
## Standard Specifications

| | | |
|---|---|---|
| 承载负荷 | Capacity | 28,000kg/套 Pair |
| 静载负荷 | Static Load | 60,000kg/套 Pair |
| 重量 | Weight | Ω93kg |
| 排档比例 | Crank Force | |
| 低档 | Low Gear | 0.95mm Per Turn(mm/r) of Handle |
| 高档 | High Gear | 8.5mm Per Turn(mm/r) of Handle |
| 单侧驱动曲柄转动力（联动）One Side Operation Crank Force | | 210N |

## 标准型号
## Standard Models

| 联动支承装置型号 One Side Operation Landing Gear Assy. | | | |
|---|---|---|---|
| 型号 Model | 支承底座型号 Types of Shoes | 提升行程 D (mm) Lift D (mm) | 安装高度 A (mm) Height A (mm) |
| FW3722A | A | 560 | 937 |
| FW3722G | G | 560 | 893 |
| FW3722R | R | 560 | 920 |
| FW3722S | S | 560 | 945 |
| FW3722T | T | 560 | 917 |
| FW3722LT | LT | 560 | 856 |
| FW3721A | A | 520 | 897 |
| FW3721G | G | 520 | 853 |
| FW3721R | R | 520 | 880 |
| FW3721S | S | 520 | 905 |
| FW3721T | T | 520 | 877 |
| FW3721LT | LT | 520 | 816 |
| FW3719A | A | 470 | 847 |
| FW3719G | G | 470 | 803 |
| FW3719R | R | 470 | 830 |
| FW3719S | S | 470 | 855 |
| FW3719T | T | 470 | 827 |
| FW3719LT | LT | 470 | 766 |

## 标准型号
## Standard Models

| 联动支承装置型号 One Side Operation Landing Gear Assy. | | | |
|---|---|---|---|
| 型号 Model | 支承底座型号 Types of Shoes | 提升行程 D (mm) Lift D (mm) | 安装高度 A (mm) Height A (mm) |
| FW3717A | A | 430 | 807 |
| FW3717G | G | 430 | 763 |
| FW3717R | R | 430 | 790 |
| FW3717S | S | 430 | 815 |
| FW3717T | T | 430 | 787 |
| FW3717LT | LT | 430 | 726 |
| FW3716A | A | 400 | 777 |
| FW3716G | G | 400 | 733 |
| FW3716R | R | 400 | 760 |
| FW3716S | S | 400 | 785 |
| FW3716T | T | 400 | 757 |
| FW3716LT | LT | 400 | 696 |
| FW3714A | A | 350 | 727 |
| FW3714G | G | 350 | 683 |
| FW3714R | R | 350 | 710 |
| FW3714S | S | 350 | 735 |
| FW3714T | T | 350 | 707 |
| FW3714LT | LT | 350 | 646 |

# FW31 系列半挂车支承装置（支腿）
# FW31 Series Landing Gear

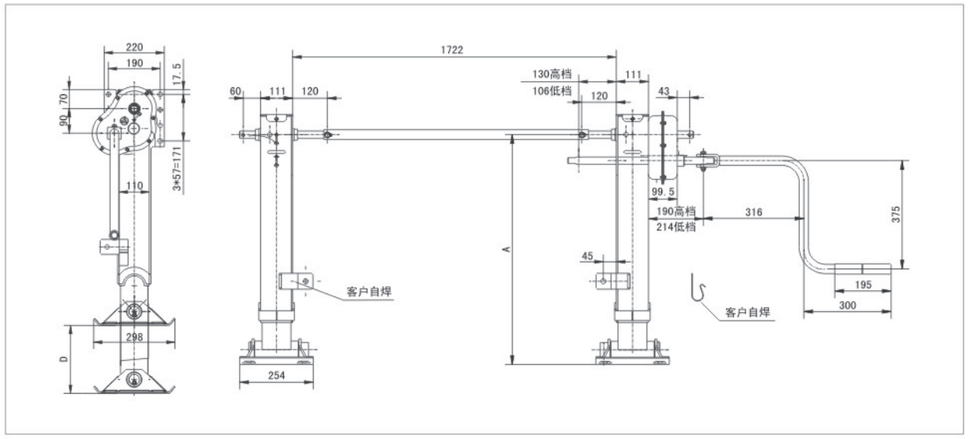


## 标准规格
## Standard Specifications

| | | |
|---|---|---|
| 承载负荷 | Capacity | 25,000kg/套 Pair |
| 静载负荷 | Static Load | 60,000kg/套 Pair |
| 重量 | Weight | Ω100kg |
| 排档比例 | Crank Force | |
| 低档 | Low Gear | 1.0mm Per Turn(mm/r) of Handle |
| 高档 | High Gear | 7.5mm Per Turn(mm/r) of Handle |
| 单侧驱动曲柄转动力（联动）One Side Operation Crank Force | | 25T-33.5kg |

## 标准型号
## Standard Models

| 联动支承装置型号 One Side Operation Landing Gear Assy. | | | |
|---|---|---|---|
| 型号 Model | 支承底座型号 Types of Shoes | 提升行程 D (mm) Lift D (mm) | 安装高度 A (mm) Height A (mm) |
| FW3114C | C | 360 | 621 |
| FW3114A | A | 360 | 712 |
| FW3114G | G | 360 | 668 |
| FW3114R | R | 360 | 695 |
| FW3114S | S | 360 | 720 |
| FW3114T | T | 360 | 692 |
| FW3114LT | LT | 360 | 631 |
| FW3117C | C | 430 | 691 |
| FW3117A | A | 430 | 782 |
| FW3117G | G | 430 | 738 |
| FW3117R | R | 430 | 765 |
| FW3117S | S | 430 | 790 |
| FW3117T | T | 430 | 762 |
| FW3117LT | LT | 430 | 701 |
| FW3119C | C | 480 | 741 |
| FW3119A | A | 480 | 832 |
| FW3119G | G | 480 | 788 |
| FW3119R | R | 480 | 815 |
| FW3119S | S | 480 | 840 |
| FW3119T | T | 480 | 812 |
| FW3119LT | LT | 480 | 751 |



# FW35 系列半挂车支承装置（支腿）
# FW35 Series Landing Gear

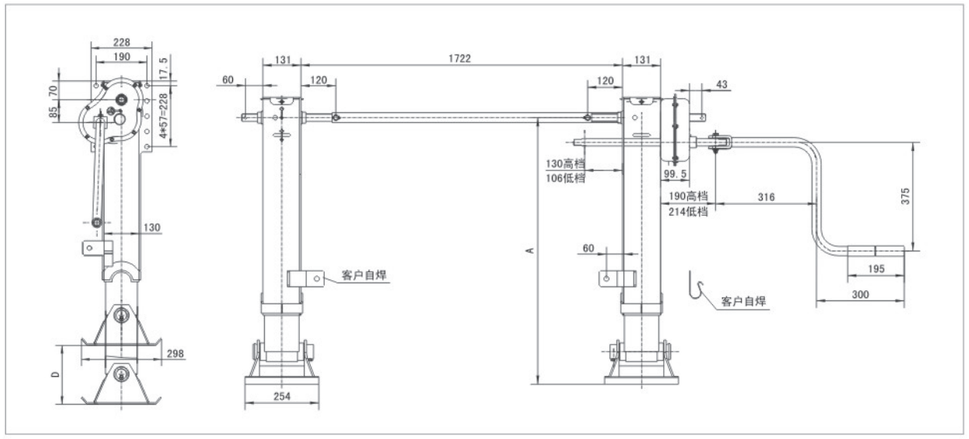


## 标准规格
## Standard Specifications

| | | |
|---|---|---|
| 承载负荷 | Capacity | 28,000kg/套 Pair |
| 静载负荷 | Static Load | 80,000kg/套 Pair |
| 重量 | Weight | Ω110kg |
| 排档比例 | Crank Force | |
| 低档 | Low Gear | 1.0mm Per Turn(mm/r) of Handle |
| 高档 | High Gear | 7.5mm Per Turn(mm/r) of Handle |
| 单侧驱动曲柄转动力（联动）One Side Operation Crank Force | | 28T-33.5kg |

## 标准型号
## Standard Models

| 联动支承装置型号 One Side Operation Landing Gear Assy. | | | |
|---|---|---|---|
| 型号 Model | 支承底座型号 Types of Shoes | 提升行程 D (mm) Lift D (mm) | 安装高度 A (mm) Height A (mm) |
| FW3514C | C | 360 | 652 |
| FW3514A | A | 360 | 743 |
| FW3514G | G | 360 | 699 |
| FW3514R | R | 360 | 726 |
| FW3514S | S | 360 | 751 |
| FW3514T | T | 360 | 723 |
| FW3514LT | LT | 360 | 662 |
| FW3517C | C | 430 | 722 |
| FW3517A | A | 430 | 813 |
| FW3517G | G | 430 | 769 |
| FW3517R | R | 430 | 796 |
| FW3517S | S | 430 | 821 |
| FW3517T | T | 430 | 793 |
| FW3517LT | LT | 430 | 732 |
| FW3519C | C | 480 | 772 |
| FW3519A | A | 480 | 863 |
| FW3519G | G | 480 | 819 |
| FW3519R | R | 480 | 846 |
| FW3519S | S | 480 | 871 |
| FW3519T | T | 480 | 843 |
| FW3519LT | LT | 480 | 782 |

# SUSPENSION SERIES
# 悬挂系列

**产品特性:**

- 产品设计成熟可靠
- 符合澳大利亚ADR标准的技术规范
- 采用锥形或粉末冶金衬套，耐久性好
- 采用高强度材料，使高载荷下的使用寿命更长
- 维修保养，简单方便

**Features:**

- Reliable proven design
- Australia ADR approved
- Taper bushing or greaseless powdered metal bushing for high durability
- High strength material for longer life at higher loads
- Simple maintenance

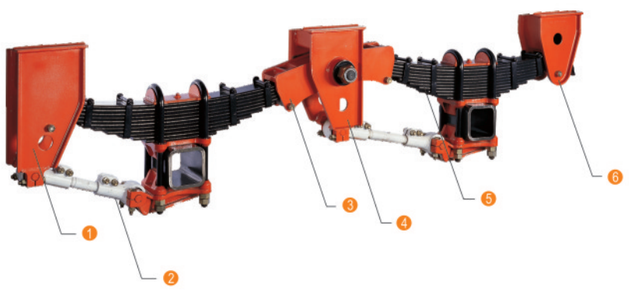


1. 前支架 Front Hanger
2. 连杆 Radius Rod Assembly
3. 平衡梁 Equalizer
4. 中支架 Equalizer Hanger
5. 钢板弹簧总成 Leaf Spring
6. 后支架 Rear Hanger

## 富华FWXX型悬挂系列型号说明
## FUWA FWXX SUSPENSIONS SERIES EXPLAIN

FWXX.X/L/H1/H2/H3/XXX/X

| | |
|---|---|
| 板簧片数（用1或2位阿拉伯数字表示） | No. of Leaf (Express in 1 or 2 digits) |
| 6 车轴规格为6" | Type Of Axle 6" |
| 5 车轴规格为5" | Type Of Axle 5" |
| 4 车轴规格为4" | Type Of Axle 4" |
| Q 方轴 | Square Axle |
| R 圆轴 | Round Axle |
| A 车轴装于板簧下面（正装） | A Overslung |
| B 车轴装于板簧上面（反装） | B Underslung |
| 第三根车轴安装高度（用3位阿拉伯数字表示） | The Mounting Height of Third Axle (Express in 3 digits) |
| 第二根车轴安装高度（用3位阿拉伯数字表示） | The Mounting Height of Second Axle (Express in 3 digits) |
| 第一根车轴安装高度（用3位阿拉伯数字表示） | The Mounting Height of First Axle (Express in 3 digits) |
| 轴距（用4位阿拉伯数字表示） | Axle Spacing (Express in 4 digits) |
| 3 三轴 | Tri |
| 2 二轴 | Tandem |
| 1 一轴 | Single |
| 66 板簧悬挂系统：10吨（板簧规格75*22） | 66 Mechanical Suspension Series: 10 Ton (Spring Spec @ 75*22) |
| 68 板簧悬挂系统：11吨（板簧规格75*13、75*22） | 68 Mechanical Suspension Series: 11 Ton (Spring Spec @ 75*13/ 75*22) |
| 88 板簧悬挂系统：13吨（板簧规格90*16、90*13、90*25） | 88 Mechanical Suspension Series: 13 Ton (Spring Spec @ 90*16/ 90*13/ 90*25) |
| 86 板簧悬挂系统：16吨（板簧规格90*16、90*13） | 86 Mechanical Suspension Series: 16 Ton (Spring Spec @ 90*16/ 90*13) |
| 98 板簧悬挂系统：14吨（板簧规格100*13、100*16） | 98 Mechanical Suspension Series: 14 Ton (Spring Spec @ 100*13/ 100*16) |
| 96 板簧悬挂系统：17吨（板簧规格100*13、100*16） | 96 Mechanical Suspension Series: 17Ton (Spring Spec @ 100*13/ 100*16) |
| 20 板簧悬挂系统：20吨（板簧规格100*16） | 20 Mechanical Suspension Series: 20 Ton (Spring Spec @ 100*16) |
| Fuwa Suspension | |





### FW88.01

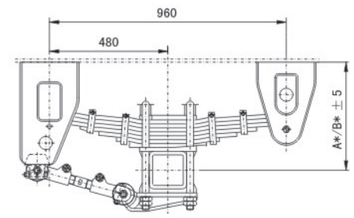


FW88.01型单轴7片 (7×90×16) 板簧悬挂系列
FW88.01 Singel Suspension With Seven Leaf Springs

| 悬挂型号 Model | 牵引座面高度 (mm) Height of Towing Plate (mm) | A (mm) | B (mm) | 承载能力 (kg) Axle Load (kg) |
|---|---|---|---|---|
| FW880101A | 1180 | 441 | 411 | 13,000 * 1 |
| FW880102A | 1220 | 481 | 451 | 13,000 * 1 |
| FW880103A | 1250 | 511 | 481 | 13,000 * 1 |

### FW88.02

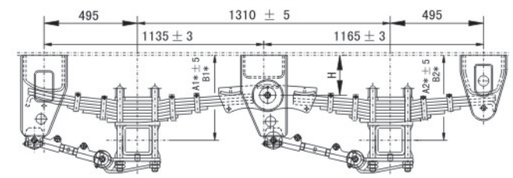


FW88.02型两轴7片 (7×90×16) 板簧悬挂系列
FW88.02 Tandem Suspension With Seven Leaf Springs

| 悬挂型号 Model | 牵引座面高度 (mm) Height of Towing Plate (mm) | A1 (mm) | B1 (mm) | A2 (mm) | B2 (mm) | H (mm) | 承载能力 (kg) Axle Load (kg) |
|---|---|---|---|---|---|---|---|
| FW880201A | 1180 | 441 | 411 | 433 | 403 | 183 | 13,000 * 2 |
| FW880202A | 1220 | 481 | 451 | 473 | 443 | 223 | 13,000 * 2 |
| FW880203A | 1250 | 511 | 481 | 503 | 473 | 253 | 13,000 * 2 |
| FW880201B | 1180 | 422 | 392 | 414 | 384 | 164 | 13,000 * 2 |
| FW880202B | 1220 | 462 | 432 | 454 | 424 | 204 | 13,000 * 2 |
| FW880203B | 1250 | 492 | 462 | 484 | 454 | 234 | 13,000 * 2 |
| FW880201C | 1180 | 591 | 561 | 583 | 553 | 333 | 13,000 * 2 |

### FW88.03

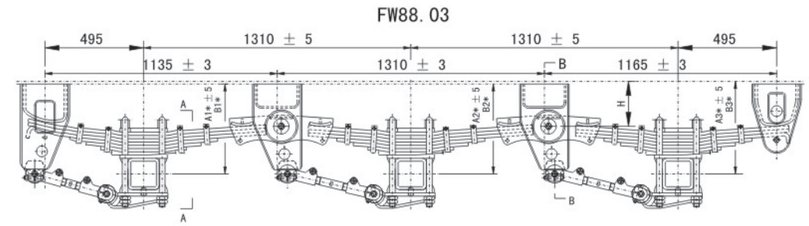


FW88.03型三轴7片 (7×90×16) 板簧悬挂系列
FW88.03 Tri Suspension With Seven Leaf Springs

| 悬挂型号 Model | 牵引座面高度 (mm) Height of Towing Plate (mm) | A1 (mm) | B1 (mm) | A2 (mm) | B2 (mm) | A3 (mm) | B3 (mm) | H (mm) | 承载能力 (kg) Axle Load (kg) |
|---|---|---|---|---|---|---|---|---|---|
| FW880301A | 1180 | 457 | 427 | 448 | 418 | 435 | 405 | 185 | 13,000 * 3 |
| FW880302A | 1220 | 497 | 467 | 488 | 458 | 475 | 445 | 225 | 13,000 * 3 |
| FW880303A | 1250 | 527 | 497 | 518 | 488 | 505 | 475 | 255 | 13,000 * 3 |
| FW880301B | 1180 | 438 | 408 | 429 | 399 | 416 | 386 | 166 | 13,000 * 3 |
| FW880302B | 1220 | 478 | 448 | 469 | 439 | 456 | 426 | 206 | 13,000 * 3 |
| FW880303B | 1250 | 508 | 478 | 499 | 469 | 486 | 456 | 236 | 13,000 * 3 |

备注：(1)"$A_1$、$A_2$、$A_3$"为空载时尺寸
(2)"$B_1$、$B_2$、$B_3$"为额定载荷时尺寸 （仅供参考）
(3)"U"型螺栓螺母预紧力矩为 490N.M. -- 588N.M.
(4)可用于圆轴或方轴
(5)板簧片数可选择

Note: (1) Dimension "$A_1$、$A_2$、$A_3$": Unladen
(2) Dimension "$B_1$、$B_2$、$B_3$": Rated Laden(For Reference Only)
(3) "U" Bolt Nuts' Tightening Torque : 490N.M. -- 588N.M.
(4) Suitable for Round / Squre Axles
(5) Spring Quantity Is Optional

# FW86 型重型悬挂系统系列
# FW86 Type Heavy Duty Suspension Series

FW86. 02

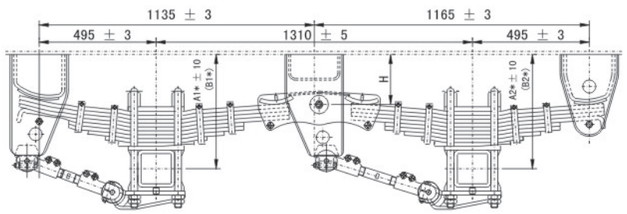


FW86.02型两轴9片 (9×90×16) 板簧悬挂系列
FW86.02 Tandem Suspension With Nine Leaf Springs

| 悬挂型号 Model | 牵引座面高度 (mm) Height of Towing Plate (mm) | A1 (mm) | B1 (mm) | A2 (mm) | B2 (mm) | H (mm) | 承载能力 (kg) Axle Load (kg) |
|---|---|---|---|---|---|---|---|
| FW860201A | 1180 | 473 | 443 | 465 | 435 | 183 | 16,000 * 2 |
| FW860202A | 1220 | 513 | 483 | 505 | 475 | 223 | 16,000 * 2 |
| FW860203A | 1250 | 543 | 513 | 535 | 505 | 253 | 16,000 * 2 |
| FW860201B | 1180 | 454 | 424 | 446 | 416 | 164 | 16,000 * 2 |
| FW860202B | 1220 | 494 | 464 | 484 | 456 | 204 | 16,000 * 2 |
| FW860203B | 1250 | 526 | 496 | 518 | 488 | 234 | 16,000 * 2 |

FW86. 03

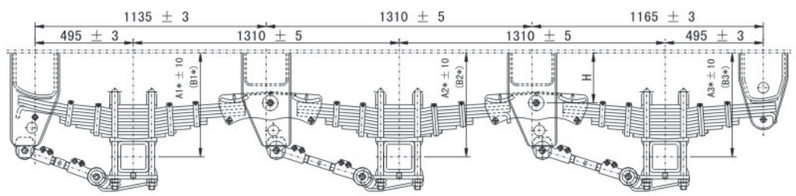


FW86.03型三轴9片 (9×90×16) 板簧悬挂系列
FW86.03 Tri Suspension With Nine Leaf Springs

| 悬挂型号 Model | 牵引座面高度 (mm) Height of Towing Plate (mm) | A1 (mm) | B1 (mm) | A2 (mm) | B2 (mm) | A3 (mm) | B3 (mm) | H (mm) | 承载能力 (kg) Axle Load (kg) |
|---|---|---|---|---|---|---|---|---|---|
| FW860301A | 1180 | 489 | 459 | 480 | 450 | 467 | 437 | 183 | 16,000 * 3 |
| FW860302A | 1220 | 529 | 499 | 520 | 490 | 507 | 477 | 223 | 16,000 * 3 |
| FW860303A | 1250 | 559 | 529 | 550 | 520 | 537 | 507 | 253 | 16,000 * 3 |
| FW860301B | 1180 | 470 | 440 | 461 | 431 | 448 | 418 | 164 | 16,000 * 3 |
| FW860302B | 1220 | 510 | 480 | 501 | 471 | 488 | 458 | 204 | 16,000 * 3 |
| FW860303B | 1250 | 540 | 510 | 531 | 501 | 518 | 488 | 234 | 16,000 * 3 |

备注：(1)"A"为空载时尺寸
(2)"B"为额定载荷时尺寸 （仅供参考）
(3)"U"型螺栓螺母预紧力矩为490N.M.— 588N.M.
(4)可用于圆轴或方轴
(5)板簧片数可选择

Note：(1) Dimension "A": Unladen
(2) Dimension "B": Rated Laden (For Reference Only)
(3) "U" Bolt Nuts' Tightening Torque : 490N.M. -- 588N.M.
(4) Suitable for Round / Squre Axles
(5) Spring Quantity Is Optional



# FW86型重型&FW68 轻型(大轴距)悬挂系统系列
# FW86 Type Heavy Duty &FW68 Lightweight Suspension Series (Lengthening Axle spacing)

FW86L. 02

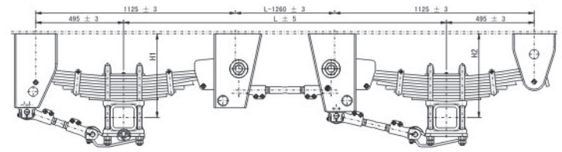


FW86L.02型两轴9片 (9×90×16) 板簧悬挂系列
FW86L.02 Tandem Suspension With Nine Leaf Springs

| 悬挂型号 Model | H1 (mm) | H2 (mm) | 承载能力 (kg) Axle Load (kg) |
|---|---|---|---|
| FW86L0201A | 473 | 465 | 16,000 * 2 |
| FW86L0201B | 454 | 444 | 16,000 * 2 |
| FW86L0202A | 513 | 505 | 16,000 * 2 |
| FW86L0202B | 494 | 484 | 16,000 * 2 |
| FW86L0203A | 543 | 535 | 16,000 * 2 |
| FW86L0203B | 524 | 514 | 16,000 * 2 |

FW86L. 03

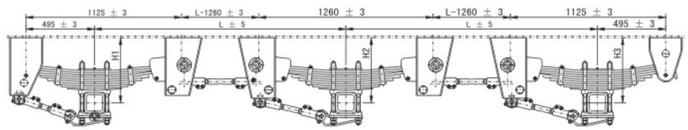


FW86L.03型三轴9片 (9×90×16) 板簧悬挂系列
FW86L.03 Tri Suspension With Nine Leaf Springs

| 悬挂型号 Model | H1 (mm) | H2 (mm) | H3 (mm) | 承载能力 (kg) Axle Load (kg) |
|---|---|---|---|---|
| FW86L0301A | 489 | 480 | 467 | 16,000 * 3 |
| FW86L0301B | 470 | 461 | 448 | 16,000 * 3 |
| FW86L0302A | 529 | 520 | 507 | 16,000 * 3 |
| FW86L0302B | 510 | 501 | 488 | 16,000 * 3 |
| FW86L0303A | 559 | 550 | 537 | 16,000 * 3 |
| FW86L0303B | 540 | 531 | 518 | 16,000 * 3 |

备注：大轴距：轴距≥1820mm

Note：Lengthening Axle Spacing：Axle Spacing≥1600mm

FW68L. 2AR5

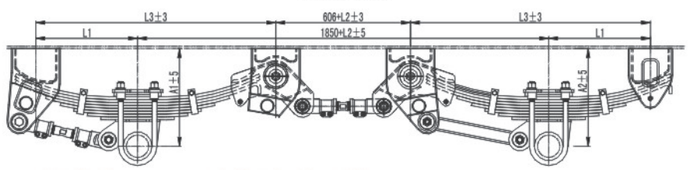


FW68L. 2AR5型两轴8片（8*75*13）板簧悬挂系列(大轴距)
FW68L. 2AR5Tandem Suspension With Eight Leaf Springs

| 悬挂型号 Model | A1 (mm) | A2 (mm) | L1 (mm) | L2 (mm) | L3 (mm) | 承载能力 (kg) Axle load (kg) |
|---|---|---|---|---|---|---|
| FW68L. 2HHAR5 | 440 | 440 | 458 | 用户确认 | 1080 | 11,000 * 2 |
| FW68L. 2MMAR5 | 415 | 415 | 458 | 用户确认 | 1080 | 11,000 * 2 |
| FW68L. 2LLAR5 | 390 | 390 | 458 | 用户确认 | 1080 | 11,000 * 2 |
| FW68L. 2HMAR5 | 440 | 415 | 458 | 用户确认 | 1080 | 11,000 * 2 |
| FW68L. 2MLAR5 | 415 | 390 | 458 | 用户确认 | 1080 | 11,000 * 2 |

注：① "A"为空载时尺寸，额定载荷时尺寸"A*=A-30"；
② 可配圆轴或方轴；
③ 预紧力矩
连杆轴螺母：150-200N.m
连杆调整螺母：90-100N.m
平衡梁轴螺母：290-350N.m
"U"型螺栓螺母：500-540N.m
弹簧阻挡螺栓螺母：75-85N.m

FW68. 1AR5

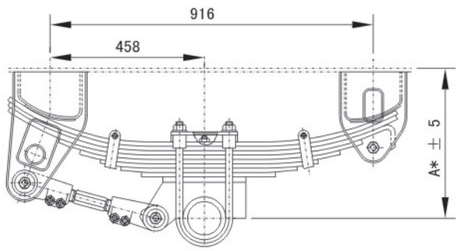


FW68.1AR5型单轴8片 (8×75×13) 板簧悬挂系列
FW68.1 AR5 Single Suspension With
Eight Leaf Springs

| 悬挂型号 Model | A (mm) | 承载能力 (kg) Axle Load (kg) |
|---|---|---|
| FW68. 10HAR5 | 440 | 11, 000 * 1 |
| FW68. 10MAR5 | 415 | 11, 000 * 1 |
| FW68. 10LAR5 | 390 | 11, 000 * 1 |

FW68. 2AR5

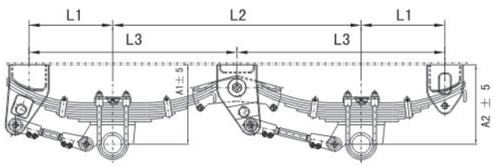


FW68.21 AR5型两轴8片 (8×75×13) 板簧悬挂系列 (轴距1360)
FW68.21 AR5 Tandem Suspension With
Eight Leaf Springs 1360

| 悬挂型号 Model | A1 (mm) | A2 (mm) | L1 (mm) | L2 (mm) | L3 (mm) | 承载能力 (kg) Axle Load (kg) |
|---|---|---|---|---|---|---|
| FW68. 21HHAR5 | 440 | 440 | 458 | 1360 | 1138 | 11, 000 * 2 |
| FW68. 21MMAR5 | 415 | 415 | 458 | 1360 | 1138 | 11, 000 * 2 |
| FW68. 21LLAR5 | 390 | 390 | 458 | 1360 | 1138 | 11, 000 * 2 |
| FW68. 21HMAR5 | 440 | 415 | 458 | 1360 | 1138 | 11, 000 * 2 |
| FW68. 21MLAR5 | 415 | 390 | 458 | 1360 | 1138 | 11, 000 * 2 |

FW68.22 AR5型两轴8片 (8×75×13) 板簧悬挂系列 (轴距1537)
FW68.22 AR5 Tandem Suspension With
Eight Leaf Springs 1537

| 悬挂型号 Model | A1 (mm) | A2 (mm) | L1 (mm) | L2 (mm) | L3 (mm) | 承载能力 (kg) Axle Load (kg) |
|---|---|---|---|---|---|---|
| FW68. 22HHAR5 | 440 | 440 | 458 | 1537 | 1226. 5 | 11, 000 * 2 |
| FW68. 22MMAR5 | 415 | 415 | 458 | 1537 | 1226. 5 | 11, 000 * 2 |
| FW68. 22LLAR5 | 390 | 390 | 458 | 1537 | 1226. 5 | 11, 000 * 2 |
| FW68. 22HMAR5 | 440 | 415 | 458 | 1537 | 1226. 5 | 11, 000 * 2 |
| FW68. 22MLAR5 | 415 | 390 | 458 | 1537 | 1226. 5 | 11, 000 * 2 |

FW68.23 AR5型两轴8片 (8×75×13) 板簧悬挂系列 (轴距1232)
FW68.23 AR5 Tandem Suspension With
Eight Leaf Springs 1232

| 悬挂型号 Model | A1 (mm) | A2 (mm) | L1 (mm) | L2 (mm) | L3 (mm) | 承载能力 (kg) Axle Load (kg) |
|---|---|---|---|---|---|---|
| FW68. 23HHAR5 | 440 | 440 | 458 | 1232 | 1074 | 11, 000 * 2 |
| FW68. 23MMAR5 | 415 | 415 | 458 | 1232 | 1074 | 11, 000 * 2 |
| FW68. 23LLAR5 | 390 | 390 | 458 | 1232 | 1074 | 11, 000 * 2 |
| FW68. 23HMAR5 | 440 | 415 | 458 | 1232 | 1074 | 11, 000 * 2 |
| FW68. 23MLAR5 | 415 | 390 | 458 | 1232 | 1074 | 11, 000 * 2 |



FW68 型冲压悬挂系统系列
FW68 Type Stamping Suspension Series

FW68. 3AR5

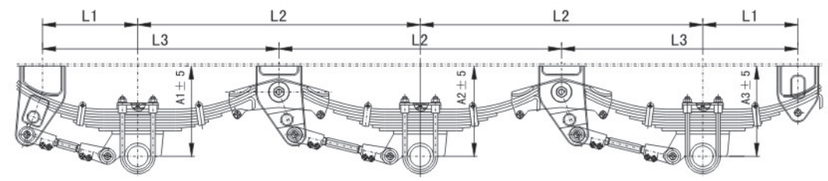


FW68.31 AR5型三轴8片 (8×75×13) 板簧悬挂系列 (轴距1360)
FW68.31 AR5 Tri Suspension With Eight Leaf Springs 1360

| 悬挂型号 Model | A1 (mm) | A2 (mm) | A3 (mm) | L1 (mm) | L2 (mm) | L3 (mm) | 承载能力 (kg) Axle Load (kg) |
|---|---|---|---|---|---|---|---|
| FW68. 31HHHAR5 | 440 | 440 | 440 | 458 | 1360 | 1138 | 11, 000 * 3 |
| FW68. 31MMMAR5 | 415 | 415 | 415 | 458 | 1360 | 1138 | 11, 000 * 3 |
| FW68. 31LLLAR5 | 390 | 390 | 390 | 458 | 1360 | 1138 | 11, 000 * 3 |
| FW68. 31HMLAR5 | 440 | 415 | 390 | 458 | 1360 | 1138 | 11, 000 * 3 |

FW68.32 AR5型三轴8片 (8×75×13) 板簧悬挂系列 (轴距1537)
FW68.32 AR5 Tri Suspension With Eight Leaf Springs 1537

| 悬挂型号 Model | A1 (mm) | A2 (mm) | A3 (mm) | L1 (mm) | L2 (mm) | L3 (mm) | 承载能力 (kg) Axle Load (kg) |
|---|---|---|---|---|---|---|---|
| FW68. 32HHHAR5 | 440 | 440 | 440 | 458 | 1537 | 1226. 5 | 11, 000 * 3 |
| FW68. 32MMMAR5 | 415 | 415 | 415 | 458 | 1537 | 1226. 5 | 11, 000 * 3 |
| FW68. 32LLLAR5 | 390 | 390 | 390 | 458 | 1537 | 1226. 5 | 11, 000 * 3 |
| FW68. 32HMLAR5 | 440 | 415 | 390 | 458 | 1537 | 1226. 5 | 11, 000 * 3 |

FW68.33 AR5型三轴8片 (8×75×13) 板簧悬挂系列 (轴距1232)
FW68.33 AR5 Tri Suspension With Eight Leaf Springs 1232

| 悬挂型号 Model | A1 (mm) | A2 (mm) | A3 (mm) | L1 (mm) | L2 (mm) | L3 (mm) | 承载能力 (kg) Axle Load (kg) |
|---|---|---|---|---|---|---|---|
| FW68. 33HHHAR5 | 440 | 440 | 440 | 458 | 1232 | 1074 | 11, 000 * 3 |
| FW68. 33MMMAR5 | 415 | 415 | 415 | 458 | 1232 | 1074 | 11, 000 * 3 |
| FW68. 33LLLAR5 | 390 | 390 | 390 | 458 | 1232 | 1074 | 11, 000 * 3 |
| FW68. 33HMLAR5 | 440 | 415 | 390 | 458 | 1232 | 1074 | 11, 000 * 3 |

备注：(1) 预紧力矩
连杆轴螺母预紧力矩：150/200 N. m
连杆调整螺母预紧力矩：90/100 N. m
平衡梁轴螺母预紧力矩：290/350 N. m
"U"型螺栓螺母预紧力矩：500/540 N. m
弹簧阻挡螺栓螺母预紧力矩：75/85 N. m
(2) 所有尺寸未注公差为±3
(3) 所有紧定螺母都安装于外侧
(4) 可用于圆轴或方轴
(5) 板簧片数可选择

Note: (1) Torque Settings
Torque Arm Pin Nuts:150/200 N.m
Torque Arm Pin Bolts:90/100 N.m
Equaliser Shaft Nuts:290/350 N.m
"U" Bolts Nuts:500/540 N.m
Drop Out Bolts: 75/85 N.m
(2) Tolerance on All Dimensions: ±3
(3) Fit Fixed Torque Arms on Kerb Side of Trailer
(4) Suitable For Round/Squre Axles
(5) Spring Quantity Is Optional

# FW68 型冲压反装悬挂系统系列
# FW68 Type Stamping Underslung Suspension Series

FW68. 2CR5

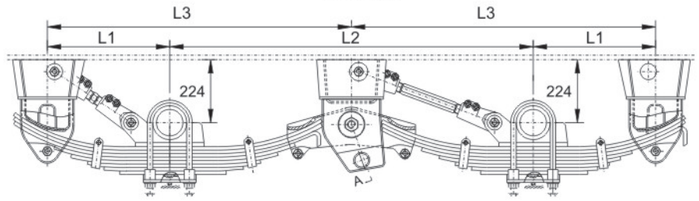


FW68.21 CR5型两轴8片 (8×75×13) 板簧反装悬挂系列 (轴距1360)
FW68.21 CR5 Tandem Underslung Suspension With
Eight Leaf Springs 1360

| 悬挂型号 Model | L1 (mm) | L2 (mm) | L3 (mm) | 承载能力 (kg) Axle Load (kg) |
|---|---|---|---|---|
| FW68. 2/1360/224/CR5/8 | 458 | 1360 | 1138 | 11, 000 * 2 |

FW68.22 CR5型两轴8片 (8×75×13) 板簧反装悬挂系列 (轴距1537)
FW68.22 CR5 Tandem Underslung Suspension With
Eight Leaf Springs 1537

| 悬挂型号 Model | L1 (mm) | L2 (mm) | L3 (mm) | 承载能力 (kg) Axle Load (kg) |
|---|---|---|---|---|
| FW68. 2/1537/224/CR5/8 | 458 | 1537 | 1226. 5 | 11, 000 * 2 |

FW68.23 CR5型两轴8片 (8×75×13) 板簧反装悬挂系列 (轴距1232)
FW68.23 CR5 Tandem Underslung Suspension With
Eight Leaf Springs 1232

| 悬挂型号 Model | L1 (mm) | L2 (mm) | L3 (mm) | 承载能力 (kg) Axle Load (kg) |
|---|---|---|---|---|
| FW68. 2/1232/224/CR5/8 | 458 | 1232 | 1074 | 11, 000 * 2 |

FW68. 3CR5

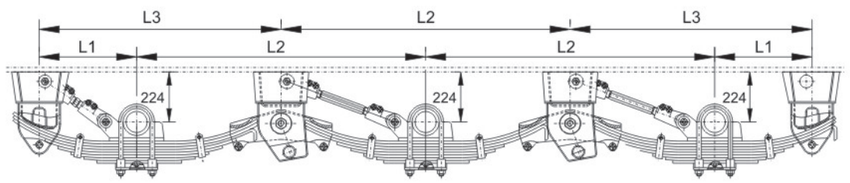


FW68.31 CR5型三轴8片 (8×75×13) 板簧反装悬挂系列 (轴距1360)
FW68.31 CR5 Tri Underslung Suspension With
Eight Leaf Springs 1360

| 悬挂型号 Model | L1 (mm) | L2 (mm) | L3 (mm) | 承载能力 (kg) Axle Load (kg) |
|---|---|---|---|---|
| FW68. 3/1360/224/CR5/8 | 458 | 1360 | 1138 | 11, 000 * 3 |

FW68.32 CR5型三轴8片 (8×75×13) 板簧反装悬挂系列 (轴距1537)
FW68.32 CR5 Tri Underslung Suspension With
Eight Leaf Springs 1537

| 悬挂型号 Model | L1 (mm) | L2 (mm) | L3 (mm) | 承载能力 (kg) Axle Load (kg) |
|---|---|---|---|---|
| FW68. 3/1537/224/CR5/8 | 458 | 1537 | 1226. 5 | 11, 000 * 3 |

FW68.33 CR5型三轴8片 (8×75×13) 板簧反装悬挂系列 (轴距1232)
FW68.33 CR5 Tri Underslung Suspension With
Eight Leaf Springs 1232

| 悬挂型号 Model | L1 (mm) | L2 (mm) | L3 (mm) | 承载能力 (kg) Axle Load (kg) |
|---|---|---|---|---|
| FW68. 3/1232/224/CR5/8 | 440 | 1232 | 1074 | 11, 000 * 3 |

备注：(1) 预紧力矩
连杆轴螺母预紧力矩：150/200 N. m
连杆调整螺母预紧力矩：90/100 N. m
平衡梁轴螺母预紧力矩：290/350 N. m
"U"型螺栓螺母预紧力矩：500/540 N. m
弹簧阻挡螺栓螺母预紧力矩：75/85 N. m
(2) 所有尺寸未注公差为±3
(3) 所有紧定螺母都安装于外侧
(4) 可用于圆轴或方轴
(5) 板簧片数可选择

Note: (1) Torque Settings
Torque Arm Pin Nuts:150/200 N.m
Torque Arm Pin Bolts:90/100 N.m
Equaliser Shaft Nuts:290/350 N.m
"U" Bolts Nuts:500/540 N.m
Drop Out Bolts: 75/85 N.m
(2) Tolerance on All Dimensions: ±3
(3) Fit Fixed Torque Arms on Kerb Side of Trailer
(4) Suitable For Round/Squre Axles
(5) Spring Quantity Is Optional



# FW86 型重型反装悬挂系统系列
# FW86 Type Heavy Duty Underslung Suspension Series

FW86. 02

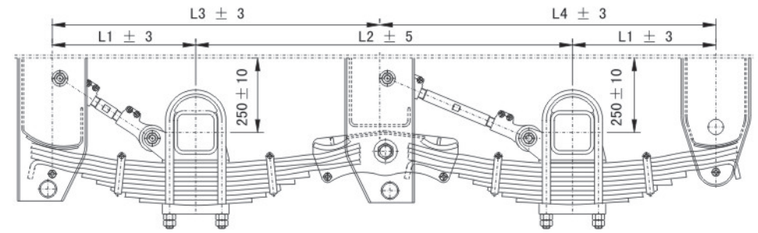


FW86.21/250/BQ6/9型两轴9片 (9×90×16) 板簧反装悬挂系列 (轴距1310)
FW86.21/250/BQ6/9 Tandem Underslung Suspension With Nine Leaf Springs 1310

| 悬挂型号 Model | L1 (mm) | L2 (mm) | L3 (mm) | L4 (mm) | 承载能力 (kg) Axle Load (kg) |
|---|---|---|---|---|---|
| FW86. 2/1310/250/BQ6/9 | 495 | 1310 | 1135 | 1165 | 16, 000 * 2 |
| FW86. 2/1360/250/BQ6/9 | 495 | 1360 | 1160 | 1190 | 16, 000 * 2 |

FW86. 03

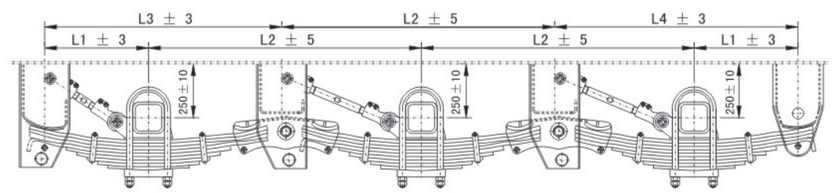


FW86.31/250/BQ6/9型三轴9片 (9×90×16) 板簧反装悬挂系列 (轴距1310)
FW86.31/250/BQ6/9 Tri Underslung Suspension With Nine Leaf Springs 1310

| 悬挂型号 Model | L1 (mm) | L2 (mm) | L3 (mm) | L4 (mm) | 承载能力 (kg) Axle Load (kg) |
|---|---|---|---|---|---|
| FW86. 3/1310/250/BQ6/9 | 495 | 1310 | 1135 | 1165 | 16, 000 * 3 |
| FW86. 3/1360/250/BQ6/9 | 495 | 1360 | 1160 | 1190 | 16, 000 * 3 |

FW96.02

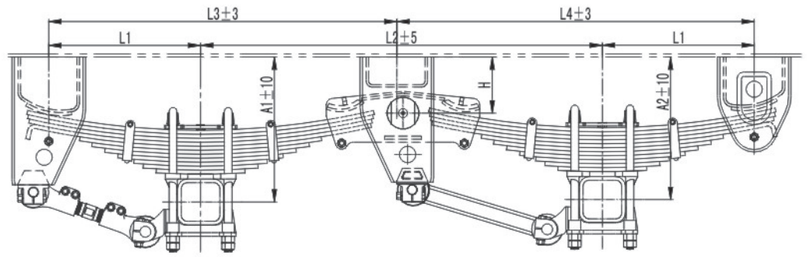


## FW96.02型两轴11片（11*100*13）板簧悬挂系列
## FW96.02Tandem Suspension With Eleven Leaf Springs

| 悬挂型号 Model | 牵引座面高度(mm) Height of Towing Plate(mm) | A1(mm) | A2(mm) | L1(mm) | L2(mm) | L3(mm) | L4(mm) | H(mm) | 承载能力(kg) Axle load(kg) |
|---|---|---|---|---|---|---|---|---|---|
| FW960201A | 1180 | 473 | 465 | 495 | 1310 | 1135 | 1165 | 183 | 17,000 * 2 |
| FW960202A | 1220 | 513 | 505 | 495 | 1310 | 1135 | 1165 | 223 | 17,000 * 2 |
| FW960203A | 1250 | 543 | 535 | 495 | 1310 | 1135 | 1165 | 253 | 17,000 * 2 |
| FW960201B | 1180 | 454 | 446 | 495 | 1310 | 1135 | 1165 | 164 | 17,000 * 2 |
| FW960202B | 1220 | 494 | 466 | 495 | 1310 | 1135 | 1165 | 204 | 17,000 * 2 |
| FW960203B | 1250 | 524 | 514 | 495 | 1310 | 1135 | 1165 | 234 | 17,000 * 2 |

注：① "A"为空载时尺寸，额定载荷时尺寸"A*=A-30"；
② 可配圆轴或方轴；
③ 预紧力矩

连杆调整螺母：160-170N.m
平衡梁轴螺母：290-350N.m
"U"型螺栓螺母：600-650N.m
弹簧阻挡螺栓螺母：110-120N.m

FW96.03

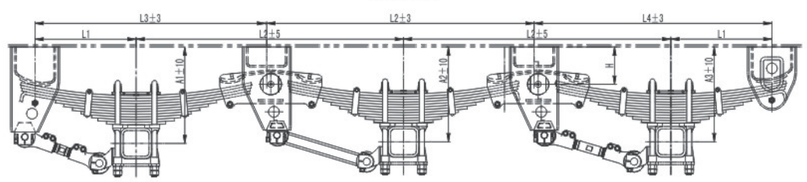


## FW96.03型三轴11片（11*100*13）板簧悬挂系列
## FW96.03Tri Suspension With Eleven Leaf Springs

| 悬挂型号 Model | 牵引座面高度(mm) Height of Towing Plate(mm) | A1(mm) | A2(mm) | A3(mm) | L1(mm) | L2(mm) | L3(mm) | L4(mm) | H(mm) | 承载能力(kg) Axle load(kg) |
|---|---|---|---|---|---|---|---|---|---|---|
| FW960301A | 1180 | 489 | 480 | 467 | 495 | 1310 | 1135 | 1165 | 183 | 17,000 * 3 |
| FW960302A | 1220 | 529 | 520 | 507 | 495 | 1310 | 1135 | 1165 | 223 | 17,000 * 3 |
| FW960303A | 1250 | 559 | 550 | 537 | 495 | 1310 | 1135 | 1165 | 253 | 17,000 * 3 |
| FW960301B | 1180 | 470 | 461 | 448 | 495 | 1310 | 1135 | 1165 | 164 | 17,000 * 3 |
| FW960302B | 1220 | 510 | 501 | 488 | 495 | 1310 | 1135 | 1165 | 204 | 17,000 * 3 |
| FW960303B | 1250 | 540 | 531 | 518 | 495 | 1310 | 1135 | 1165 | 234 | 17,000 * 3 |





FW98.02

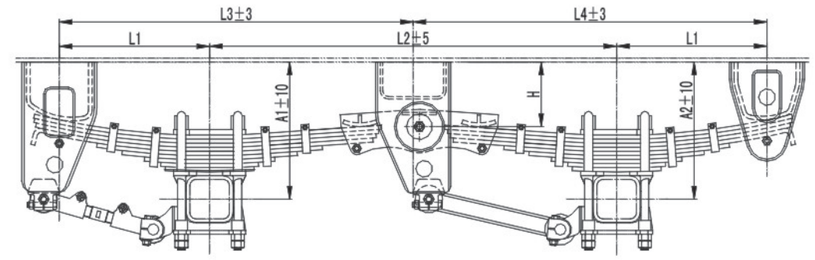


## FW98.02型两轴9片（9*100*13）板簧悬挂系列
## FW98.02Tandem Suspension With Nine Leaf Springs

| 悬挂型号 Model | 牵引座面高度(mm) Height of Towing Plate(mm) | A1(mm) | A2(mm) | L1(mm) | L2(mm) | L3(mm) | L4(mm) | H(mm) | 承载能力(kg) Axle load(kg) |
|---|---|---|---|---|---|---|---|---|---|
| FW980201A | 1180 | 441 | 433 | 495 | 1310 | 1135 | 1165 | 183 | 14,000 * 2 |
| FW980202A | 1220 | 481 | 473 | 495 | 1310 | 1135 | 1165 | 223 | 14,000 * 2 |
| FW980203A | 1250 | 511 | 503 | 495 | 1310 | 1135 | 1165 | 253 | 14,000 * 2 |
| FW980201B | 1180 | 422 | 414 | 495 | 1310 | 1135 | 1165 | 164 | 14,000 * 2 |
| FW980202B | 1220 | 462 | 454 | 495 | 1310 | 1135 | 1165 | 204 | 14,000 * 2 |
| FW980203B | 1250 | 492 | 484 | 495 | 1310 | 1135 | 1165 | 234 | 14,000 * 2 |

注：① "A"为空载时尺寸，额定载荷时尺寸"A*=A-30"；
② 可配圆轴或方轴；
③ 预紧力矩

连杆调整螺母：160-170N.m
平衡梁轴螺母：290-350N.m
"U"型螺栓螺母：600-650N.m
弹簧阻挡螺栓螺母：110-120N.m

FW98.03

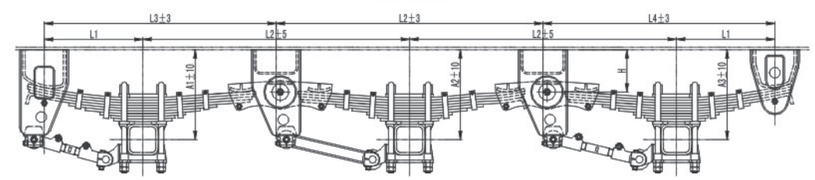


## FW98.03型三轴9片（9*100*13）板簧悬挂系列
## FW98.03Tri Suspension With Nine Leaf Springs

| 悬挂型号 Model | 牵引座面高度(mm) Height of Towing Plate(mm) | A1(mm) | A2(mm) | A3(mm) | L1(mm) | L2(mm) | L3(mm) | L4(mm) | H(mm) | 承载能力(kg) Axle load(kg) |
|---|---|---|---|---|---|---|---|---|---|---|
| FW980301A | 1180 | 457 | 448 | 435 | 495 | 1310 | 1135 | 1165 | 183 | 14,000 * 3 |
| FW980302A | 1220 | 497 | 488 | 475 | 495 | 1310 | 1135 | 1165 | 223 | 14,000 * 3 |
| FW980303A | 1250 | 527 | 518 | 505 | 495 | 1310 | 1135 | 1165 | 253 | 14,000 * 3 |
| FW980301B | 1180 | 438 | 429 | 416 | 495 | 1310 | 1135 | 1165 | 164 | 14,000 * 3 |
| FW980302B | 1220 | 478 | 469 | 456 | 495 | 1310 | 1135 | 1165 | 204 | 14,000 * 3 |
| FW980303B | 1250 | 508 | 499 | 486 | 495 | 1310 | 1135 | 1165 | 234 | 14,000 * 3 |

# FW20型重型及FH66型轻型悬挂系统系列
# FW20 Type Heavy Duty & Fh66 Type Lightweight Suspension Series

FW20.02

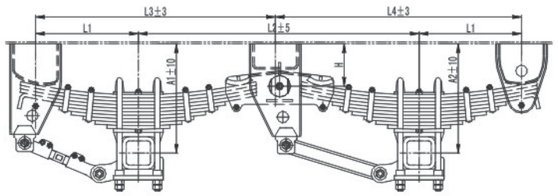


FW20.02型两轴10片（10*100*16）板簧悬挂系列
FW20.02Tandem Suspension With Ten Leaf Springs

| 悬挂型号 Model | 牵引座面高度(mm) Height of Towing Plate(mm) | A1(mm) | A2(mm) | L1(mm) | L2(mm) | L3(mm) | L4(mm) | H(mm) | 承载能力(kg) Axle load(kg) |
|---|---|---|---|---|---|---|---|---|---|
| FW200201A | 1180 | 489 | 481 | 495 | 1310 | 1135 | 1165 | 183 | 20,000 * 2 |
| FW200202A | 1220 | 529 | 521 | 495 | 1310 | 1135 | 1165 | 223 | 20,000 * 2 |
| FW200203A | 1250 | 559 | 551 | 495 | 1310 | 1135 | 1165 | 253 | 20,000 * 2 |
| FW200201B | 1180 | 470 | 462 | 495 | 1310 | 1135 | 1165 | 164 | 20,000 * 2 |
| FW200202B | 1220 | 510 | 502 | 495 | 1310 | 1135 | 1165 | 204 | 20,000 * 2 |
| FW200203B | 1250 | 540 | 532 | 495 | 1310 | 1135 | 1165 | 234 | 20,000 * 2 |

注：① "A"为空载时尺寸，额定载荷时尺寸"A*=A-30"；
② 可配圆轴或方轴；
③ 预紧力矩
连杆调整螺母：160-170N.m
平衡梁轴螺母：290-350N.m
"U"型螺栓螺母：600-650N.m
弹簧阻挡螺栓螺母：110-120N.m

FW20.03

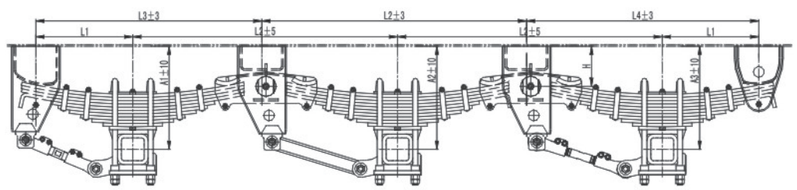


FW20.03型三轴10片（10*100*16）板簧悬挂系列
FW20.03Tri Suspension With Ten Leaf Springs

| 悬挂型号 Model | 牵引座面高度(mm) Height of Towing Plate(mm) | A1(mm) | A2(mm) | A3(mm) | L1(mm) | L2(mm) | L3(mm) | L4(mm) | H(mm) | 承载能力(kg) Axle load(kg) |
|---|---|---|---|---|---|---|---|---|---|---|
| FW200301A | 1180 | 505 | 496 | 483 | 495 | 1310 | 1135 | 1165 | 183 | 20,000 * 3 |
| FW200302A | 1220 | 545 | 536 | 523 | 495 | 1310 | 1135 | 1165 | 223 | 20,000 * 3 |
| FW200303A | 1250 | 575 | 566 | 553 | 495 | 1310 | 1135 | 1165 | 253 | 20,000 * 3 |
| FW200301B | 1180 | 486 | 477 | 464 | 495 | 1310 | 1135 | 1165 | 164 | 20,000 * 3 |
| FW200302B | 1220 | 526 | 517 | 504 | 495 | 1310 | 1135 | 1165 | 204 | 20,000 * 3 |
| FW200303B | 1250 | 556 | 547 | 534 | 495 | 1310 | 1135 | 1165 | 234 | 20,000 * 3 |

FH66.2AR5

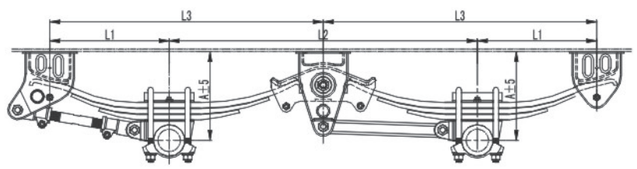


FH66.2AR5型两轴3片（3*75*22）板簧悬挂系列
FH66.2AR5Tandem Suspension With Three Leaf Springs

| 悬挂型号 Model | A(mm) | L1(mm) | L2(mm) | L3(mm) | 承载能力(kg) Axle load(kg) |
|---|---|---|---|---|---|
| FH66.2/1245/390/AR5/3L | 390 | 482.5 | 1245 | 1105 | 10,000 * 2 |
| FH66.2/1245/415/AR5/3L | 415 | 482.5 | 1245 | 1105 | 10,000 * 2 |
| FH66.2/1245/440/AR5/3L | 440 | 482.5 | 1245 | 1105 | 10,000 * 2 |

注：① "A"为空载时尺寸，额定载荷时尺寸"A*=A-30"；
② 可配圆轴或方轴；
③ 预紧力矩
连杆轴螺母：150-200N.m
连杆调整螺母：90-100N.m
平衡梁轴螺母：290-350N.m
"U"型螺栓螺母：500-540N.m
弹簧阻挡螺栓螺母：75-85N.m



# FS14型悬挂系统系列
# FS14 Type Suspension Series

FS14.2

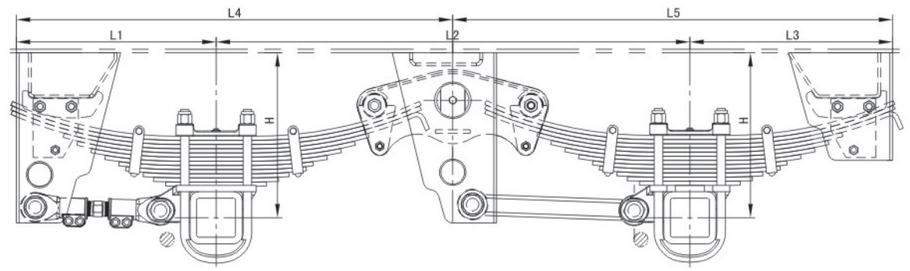


FS14.2AQ6 型两轴12片（12*100*12）板簧悬挂系列
FS14.2AQ6 Tandem Suspension With XXXX Leaf Springs

| 悬挂型号 Model | H(mm) | L1(mm) | L2(mm) | L3(mm) | L4(mm) | L5(mm) | 承载能力(kg) Axle load(kg) |
|---|---|---|---|---|---|---|---|
| FS14.2/1360/475/AQ6/12 | 475 | 575 | 1360 | 585 | 1255 | 1265 | 14,000 * 2 |

注：① "A"为空载时尺寸，额定载荷时尺寸"A*=A-30"；
② 预紧力矩
连杆调整螺母：160-170N.m
平衡梁轴螺母：290-350N.m
"U"型螺栓螺母：600-650N.m
弹簧阻挡螺栓螺母：110-120N.m

FS14.3

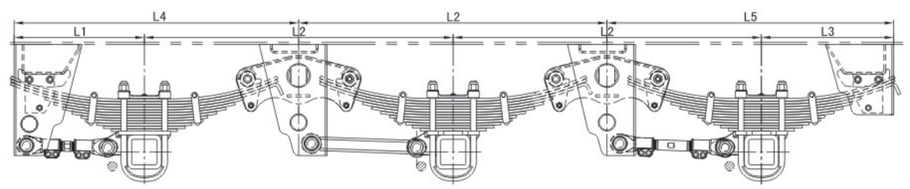


FS14.3AQ6 型两轴12片（12*100*12）板簧悬挂系列
FS14.3AQ6 Tandem Suspension With XXXX Leaf Springs

| 悬挂型号 Model | H(mm) | L1(mm) | L2(mm) | L3(mm) | L4(mm) | L5(mm) | 承载能力(kg) Axle load(kg) |
|---|---|---|---|---|---|---|---|
| FS14.3/1360/475/AQ6/12 | 475 | 575 | 1360 | 585 | 1255 | 1265 | 14,000 * 3 |

注：① "A"为空载时尺寸，额定载荷时尺寸"A*=A-30"；
② 预紧力矩
连杆调整螺母：160-170N.m
平衡梁轴螺母：290-350N.m
"U"型螺栓螺母：600-650N.m
弹簧阻挡螺栓螺母：110-120N.m

# 空气悬挂系列
# Air Suspensions Seriers

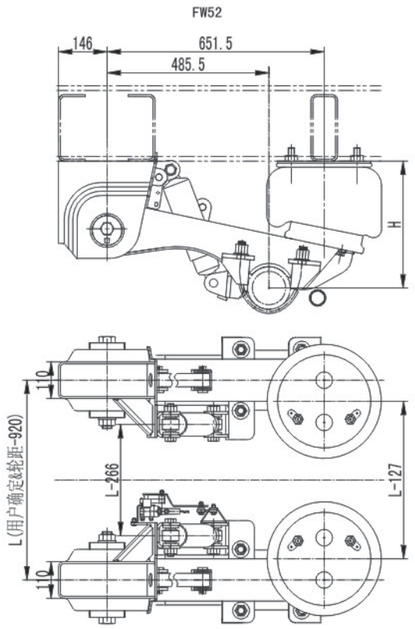


FW52美式梁结构空气悬挂系列（正装）
FW52Type Air Suspension，USA Style(Overslung)

| 悬挂型号 Model | H(mm) | L1(mm) | 推荐轴距(mm) Axle Spacing(mm) | 气囊规格(mm) Air Bag Spec(mm) | 承载能力(kg) Axle load(kg) |
|---|---|---|---|---|---|
| FW52-11/381-AR5 | 381 | 127 | 1220-1360 | ∅343 | 11,000 |
| FW52-11/406-AR5 | 406 | 127 | 1220-1360 | ∅343 | 11,000 |
| FW52-11/432-AR5 | 432 | 127 | 1220-1360 | ∅343 | 11,000 |
| FW52-11/483-AR5 | 483 | 127 | 1220-1360 | ∅343 | 11,000 |
| FW52-13/381-AR5 | 381 | 140 | 1220-1360 | ∅381 | 13,000 |
| FW52-13/406-AR5 | 406 | 140 | 1220-1360 | ∅381 | 13,000 |
| FW52-13/432-AR5 | 432 | 140 | 1220-1360 | ∅381 | 13,000 |
| FW52-13/483-AR5 | 483 | 140 | 1220-1360 | ∅381 | 13,000 |

注：可带提升轴 升降系统　　OPTION:LIFTABLE AXLE

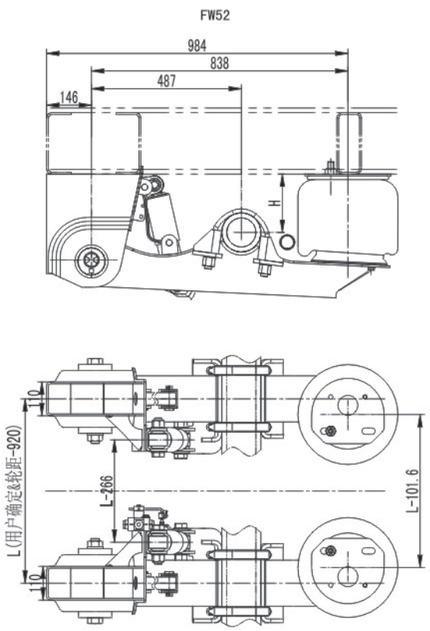



FW52美式梁结构空气悬挂系列（反装）
FW52Type Air Suspension，USA Style(Underslung)

| 悬挂型号 Model | H(mm) | L1(mm) | 推荐轴距(mm) Axle Spacing(mm) | 气囊规格(mm) Air Bag Spec(mm) | 承载能力(kg) Axle load(kg) |
|---|---|---|---|---|---|
| FW52-11/305-BR5 | 305 | 101.6 | 1220-1360 | ∅325 | 11,000 |
| FW52-11/280-BR5 | 280 | 101.6 | 1220-1360 | ∅325 | 11,000 |
| FW52-11/254-BR5 | 254 | 101.6 | 1220-1360 | ∅325 | 11,000 |
| FW52-11/229-BR5 | 229 | 101.6 | 1220-1360 | ∅325 | 11,000 |
| FW52-11/203-BR5 | 203 | 101.6 | 1220-1360 | ∅325 | 11,000 |
| FW52-13/305-BR5 | 305 | 101.6 | 1220-1360 | ∅348 | 13,000 |
| FW52-13/280-BR5 | 280 | 101.6 | 1220-1360 | ∅348 | 13,000 |
| FW52-13/254-BR5 | 254 | 101.6 | 1220-1360 | ∅348 | 13,000 |
| FW52-13/229-BR5 | 229 | 101.6 | 1220-1360 | ∅348 | 13,000 |
| FW52-13/203-BR5 | 203 | 101.6 | 1220-1360 | ∅348 | 13,000 |

注：可带提升轴 升降系统　　OPTION:LIFTABLE AXLE



# FW31&FW32型(32吨)单点悬挂系列
# FW31&FW32 Type (32T) Cantilever Dread Bogie Suspension

FW31-L/660

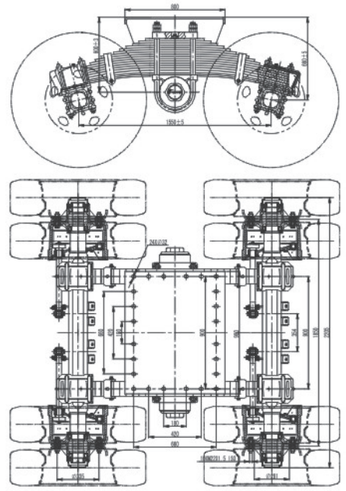

FW31-L/660型装配式单点悬挂系列(32吨)
FW31-L/660Type(32T) Bolt-in Cantilever Dread Bogie Suspension Series

| 悬挂型号 Model | 车轴型号 Axle Type | 承载能力 (kg)/(80km/h) | 轮辋规格 | 轮胎规格 |
|---|---|---|---|---|
| FW31-900/660 | FB2462XE02AA | 32，000 | 8.00V-20 | 11.00R20 |

注：可适配轮胎：12.00R24。

FW31-L/250

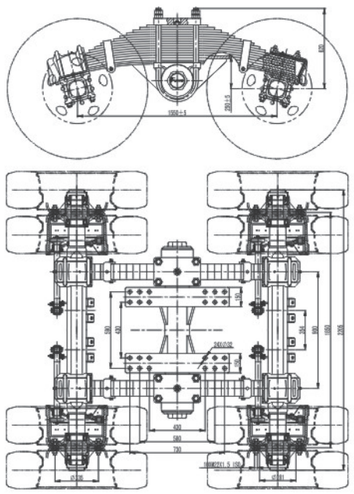

FW31-L/250型装配式单点悬挂系列(低床&32吨)
FW31-L/250Type(32T) Bolt-in Cantilever Dread Bogie Suspension Series(Low-loader)

| 悬挂型号 Model | 车轴型号 Axle Type | 承载能力 (kg)/(80km/h) | 轮辋规格 | 轮胎规格 |
|---|---|---|---|---|
| FW31-900/250 | FB2462XE02AA | 32，000 | 8.00V-20 | 11.00R20 |

注：可适配轮胎：12.00R24。

FW32-L/580

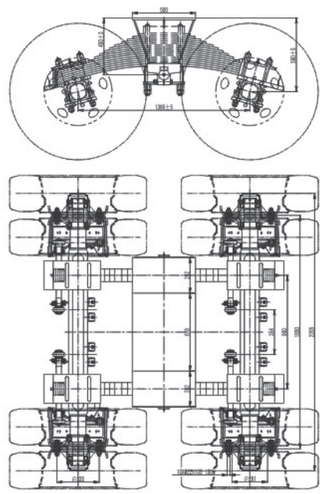

FW32-L/580型焊接式单点悬挂系列(32吨)
FW32-L/580Type(32T) Welded Cantilever Dread Bogie Suspension Series

| 悬挂型号 Model | 车轴型号 Axle Type | 承载能力 (kg)/(80km/h) | 轮辋规格 | 轮胎规格 |
|---|---|---|---|---|
| FW32-900/580 | FB2462XE02AA | 32，000 | 8.00V-20 | 11.00R20 |

注：可适配轮胎：12.00R24。

## FW41&FW43型钢性(一线两轴)系列
## FW41&FW43 Argo Bogie Suspension Series

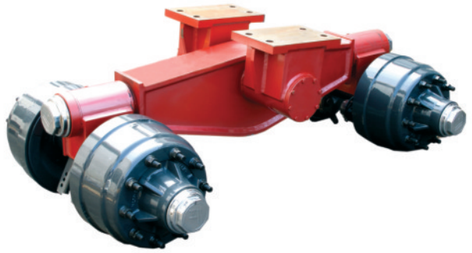

FW41&FW43

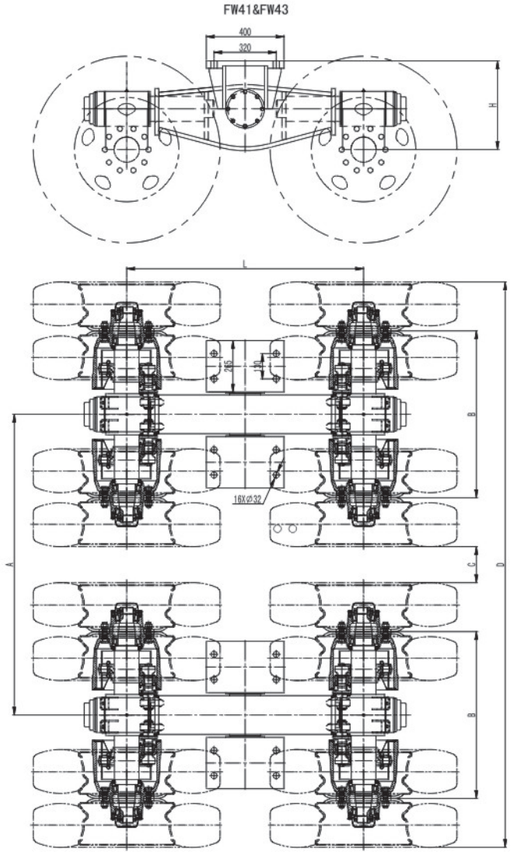


FW41&FW43型刚性悬挂（一线两轴）系列
FW41&FW43 Argo Bogie Suspension Series

| 悬挂型号 Model | L（mm） | H（mm） | A（mm） | B（mm） | C（mm） | D（mm） | 车轴型号 Axle Type | 承载能力 (kg)/(20km/h) | 轮辋规格 | 轮胎规格 |
|---|---|---|---|---|---|---|---|---|---|---|
| FW41-1220/457 | 1220 | 457 | 1550 | 860 | 186 | ≥2914 | FN2091DP42AA-001 | 40，000 | 6.50-15 | 8.25R15 |
| FW41-1220/360 | 1220 | 360 | 1550 | 860 | 186 | ≥2914 | FN2091DP42AA-001 | 40，000 | 6.50-15 | 8.25R15 |
| FW41-1220/335 | 1220 | 335 | 1550 | 860 | 186 | ≥2914 | FN2091DP42AA-001 | 40，000 | 6.50-15 | 8.25R15 |
| FW43-1550/457 | 1550 | 457 | 1902 | 965 | 266 | ≥3538 | FB2162XE01AA-001 | 80，000 | 8.00V-20 | 12.00R24 |
| FW43-1550/360 | 1550 | 360 | 1902 | 965 | 266 | ≥3538 | FB2162XE01AA-001 | 80，000 | 8.00V-20 | 12.00R24 |
| FW43-1550/335 | 1550 | 335 | 1902 | 965 | 266 | ≥3538 | FB2162XE01AA-001 | 80，000 | 8.00V-20 | 12.00R24 |



# FIFTH-WHEEL SERIES
# 鞍座系列

### 产品特性：

- 超强设计，结构整体性强
- 大圆弧设计，结构更稳定
- 多点润滑，使磨损更少
- 通用耐磨环和销具
- 有可润滑的钢质耐磨面板和无油润滑的超高分子聚乙烯耐磨面板可供选择
- 符合澳大利亚AS 2175-1995 技术规范及ADR 62/01设计要求

### Features:

- The strong one-piece design.
- Unique large radius design for more stability
- Multipoint lubrication design for less abrasion
- Universal interchangeable wearable collar and locking assembly
- Available in Grease steel wearable insert and greaseless wearable insert of super macromolecule polyethylene
- Complies with Australian Standards AS 2175-1995 and Australian Design Rule ADR 62/01

FW78Q

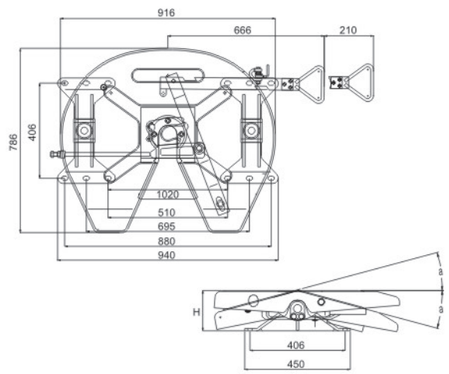


| 型号 Model | 安装高度(H) Mounting Height (H) (mm) | 垂直载荷 Vertical Load (kg) | D-值 D-Value (KN) | 纵向摆角 Oscillations (a) | 净 重 Net Weight (kg) | 整车质量 MGW (kg) |
|---|---|---|---|---|---|---|
| FW78Q1 | 172 | 20,000 | 152 | 15° | 128.9 | 65,000 |
| FW78Q2 | 150 | 20,000 | 152 | 13° | 127.9 | 65,000 |
| FW78Q3 | 185 | 20,000 | 152 | 18° | 129.9 | 65,000 |

# FW78Q&FW78A&FW78B 鞍座系列
# FW78Q&FW78A&FW78B Fifth-Wheel Series

FW78A

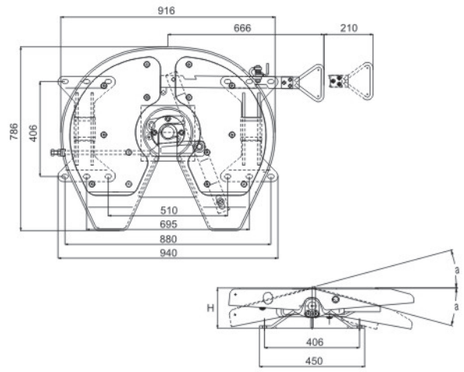


| 型号 Model | 安装高度(H) Mounting Height (H) (mm) | 垂直载荷 Vertical Load (kg) | D-值 D-Value (KN) | 纵向摆角 Oscillations (a) | 净 重 Net Weight (kg) | 整车质量 MGW (kg) |
|---|---|---|---|---|---|---|
| FW78A1 | 172 | 20,000 | 152 | 15° | 128.9 | 65,000 |
| FW78A2 | 150 | 20,000 | 152 | 13° | 127.9 | 65,000 |
| FW78A3 | 185 | 20,000 | 152 | 18° | 129.9 | 65,000 |

FW78B

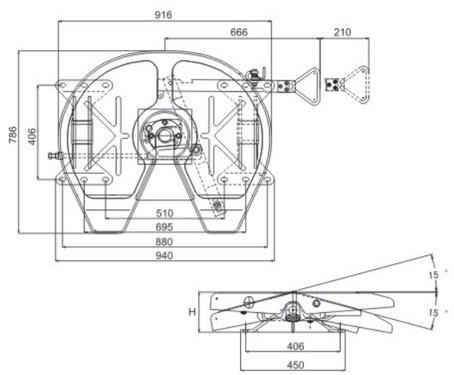


| 型号 Model | 安装高度(H) Mounting Height (H) (mm) | 垂直载荷 Vertical Load (kg) | D-值 D-Value (KN) | 纵向摆角 Oscillations (a) | 净 重 Net Weight (kg) | 整车质量 MGW (kg) |
|---|---|---|---|---|---|---|
| FW78B1 | 172 | 20,000 | 152 | 15° | 146 | 65,000 |
| FW78B2 | 150 | 20,000 | 152 | 13° | 145 | 65,000 |
| FW78B3 | 185 | 20,000 | 152 | 18° | 147 | 65,000 |



# FW78ZB&FW78ZKB 重型鞍座系列
# FW78ZB&FW78ZKB Heavy Duty Fifth-Wheel Series

FW78ZB

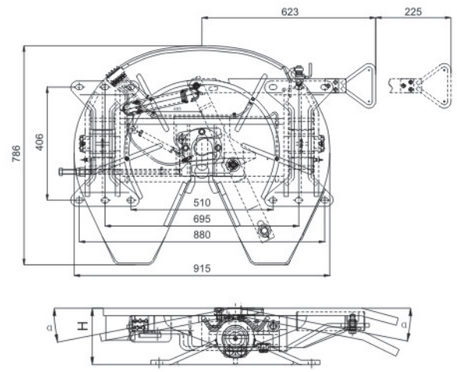


| 型号 Model | 安装高度(H) Mounting Height (H) (mm) | 垂直载荷 Vertical Load (kg) | D-值 D-Value (KN) | 纵向摆角 Oscillations (a) | 净 重 Net Weight (kg) |
|---|---|---|---|---|---|
| FW78ZB1 | 172 | 25,000 | 174 | 15° | 164.68 |
| FW78ZB2 | 150 | 25,000 | 174 | 11° | 163.76 |
| FW78ZB3 | 185 | 25,000 | 174 | 18° | 165.27 |

FW78ZKB

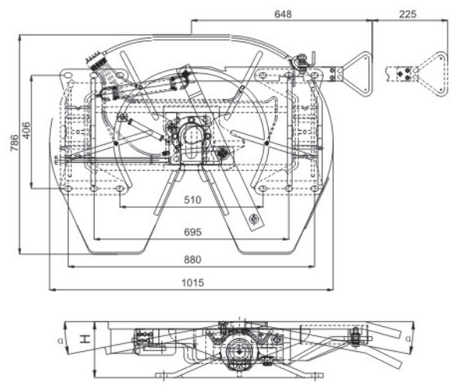


| 型号 Model | 安装高度(H) Mounting Height (H) (mm) | 垂直载荷 Vertical Load (kg) | D-值 D-Value (KN) | 纵向摆角 Oscillations (a) | 净 重 Net Weight (kg) |
|---|---|---|---|---|---|
| FW78ZKB1 | 172 | 25,000 | 174 | 15° | 178.85 |
| FW78ZKB2 | 150 | 25,000 | 174 | 11° | 177.79 |
| FW78ZKB3 | 185 | 25,000 | 174 | 18° | 179.38 |

# FW78S&FW79S 双摆鞍座系列
# FW78S&FW79S Fifth-Wheel Series

FW78S

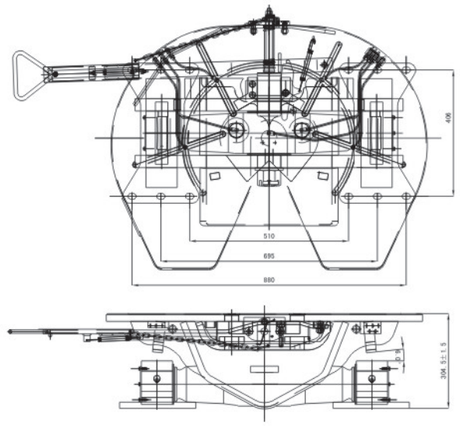

| 型号 Model | 鞍座高度(H) (mm) | 垂直载荷 (kg) | D-值 (kN) | 纵向摆角 (α) | 横向摆角 (α) | 净重 (kg) |
|---|---|---|---|---|---|---|
| FW78S | 304.5 | 28,000 | 175 | 》18° | 6° | 394.688 |

FW79S

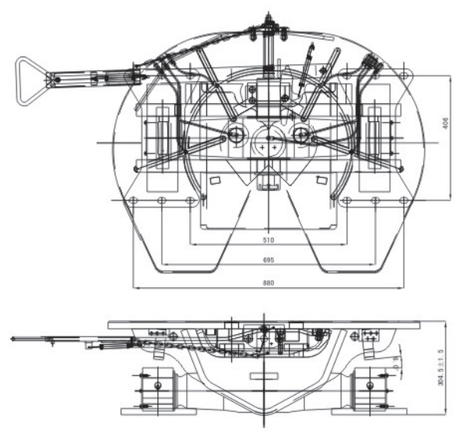

| 型号 Model | 鞍座高度(H) (mm) | 垂直载荷 (kg) | D-值 (kN) | 纵向摆角 (α) | 横向摆角 (α) | 净重 (kg) |
|---|---|---|---|---|---|---|
| FW79S | 304.5 | 28,000 | 240 | 》18° | 6° | 396.51 |



# FW79H&FW79F 鞍座系列
# FW79H&FW79F Fifth-Wheel Series

FW79H

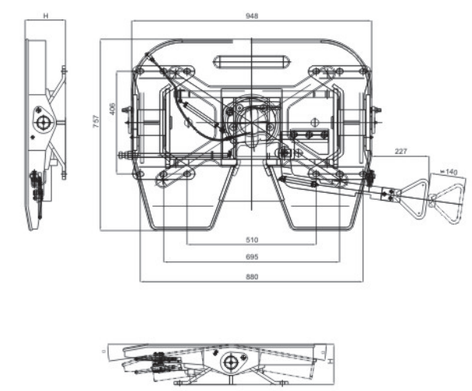

| 型号 Model | 安装高度(H) Mounting Height (H) (mm) | 垂直载荷 Vertical Load (kg) | D-值 D-Value (KN) | 纵向摆角 Oscillations (a) | 净 重 Net Weight (kg) |
|---|---|---|---|---|---|
| FW79H-1 | 160 | 28,000 | 190 | 8° | 169.91 |
| FW79H-2 | 172 | 28,000 | 190 | 15° | 171.27 |
| FW79H-3 | 182 | 28,000 | 190 | 17° | 172.63 |

FW79F

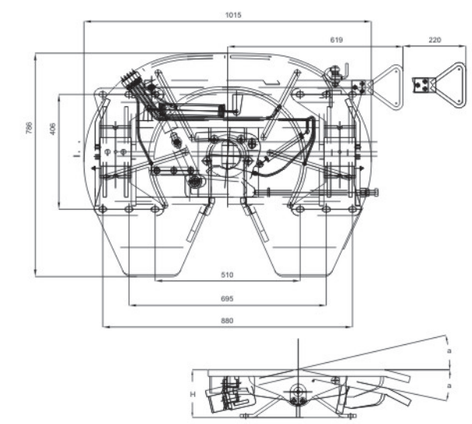

| 型号 Model | 安装高度(H) Mounting Height (H) (mm) | 垂直载荷 Vertical Load (kg) | D-值 D-Value (KN) | 纵向摆角 Oscillations (a) | 净 重 Net Weight (kg) |
|---|---|---|---|---|---|
| FW79-1 | 172 | 28,000 | 190 | 13° | 211 |
| FW79-2 | 185 | 28,000 | 190 | 15° | 212 |
| FW79-3 | 195 | 28,000 | 190 | 18° | 214 |

# Kingpin Series
# 牵引销系列

## 产品特性：

- 采用特种合金结构钢锻造加工而成，整体调质处理
- 有装配式系列及焊接式系列
- 符合澳大利亚AS 2175-1995 技术规范及ADR 62/01设计要求

## Features:

- Manufactured from high tensile drop forgings and heat-treated
- Available in bolt-on series and welded series
- Complies with Australian Standards AS 2175-1995 and Australian Design Rule ADR 62/01

## 牵引销的使用说明

牵引销是 半挂车上的甲类受力零件,其功能是把半挂车和牵引座连接起来。

一、牵引销的选型

牵引销的选型应从两方面考虑 ：一是D值的大小；二是牵引板的厚度。在半挂车整体设计时，所选牵引销的D值必须大于半挂车计算出的D值；然后依据牵引销推荐的安装板厚度确定牵引板的厚度。装配式牵引销的D值，焊接式牵引销的D值及其相配的牵引板厚，在牵引销的端部都有标识。

二、牵引销的安装

对于2″焊接式牵引销，因其在110mm范围内不允许焊接，故焊接的槽钢，其宽度必须大于等于110mm，如图1所示：

三、牵引销的使用

半挂车在行驶过程中，牵引座对牵引销常有相对转动，导致牵引销磨损。其允许磨损极限值如下：

2″牵引销：A ≥ 49mm　　3.5″ 牵引销：C ≥ 86mm

B ≥ 71mm　　D ≥ 112mm

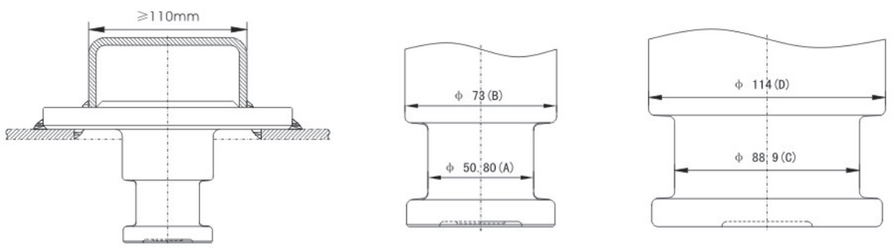


图 1　　2″ 牵引销　　3.5″ 牵引销





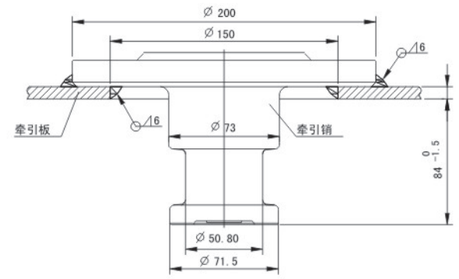


### 2" 焊接式牵引销
### 2" Welded Kingpin

| 牵引销型号 Model | D-值 D-Value (KN) | 牵引板厚(A) Skid Plate Thickness(A) (mm) |
|---|---|---|
| KPEW208 | 108 | 8 |
| KPEW210 | 108 | 10 |

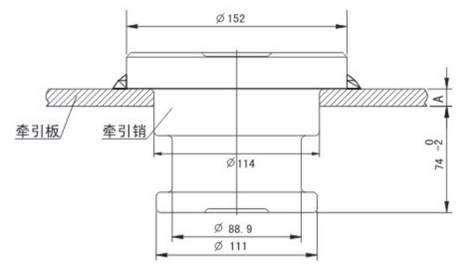


### 3.5" 焊接式牵引销
### 3.5" Welded Kingpin

| 牵引销型号 Model | D-值 D-Value (KN) | 牵引板厚(A) Skid Plate Thickness(A) (mm) |
|---|---|---|
| KPAW9010 | 174 | 10 |
| KPAW9012 | 174 | 12 |

## Kingpin instruction

The function of the Kingpin is to engage the semi-trailer to the fifth wheel. The kingpin is the most critical component used in the load transfer from semi-trailer.

1. Making a selection
   The D-value and the thickness of the welding plate are two considerations in making a kingpin selection for a semi-trailer design. The actual D-value of the selected kingpin must be larger then the calculated D-Value. Then determine the thickness of the skid plate.
   The kingpin D-value and recommended skid plate thickness are stamped at the bottom of the kingpin.
2. Kingpin Installation
   Welding on a channel support for the 2 inch welded kingpin, must be more than 110mm between welds.
3. Kingpin Operation
   Operation of the semi-trailer will cause normal wear on the kingpin, due to abrasion. The following are
   The limits of wear allowable:　2″ Kingpin: A ≥ 49mm　　3.5″ Kingpin: C ≥ 86mm
   B ≥ 71mm　　D ≥ 112mm

# 装配式牵引销系列
# Bolt-In Kingpin Series

## 2" 装配式牵引销
## 2" Bolt-in Kingpin Assy

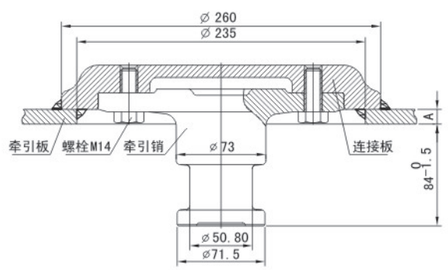


| 牵引销型号 Model | D-值 D-Value (KN) | 牵引板厚(A) Skid Plate Thickness(A) (mm) |
|---|---|---|
| KPAB208 | 240 | 8 |
| KPAB210 | 240 | 10 |
| KPAB212 | 240 | 12 |
| KPAB216 | 240 | 16 |

备注：螺栓拧紧力矩为190Nm　　Note:The Bolt Torque Setting:190 Nm

## 3.5" 装配式牵引销
## 3.5" Bolt-in Kingpin Assy

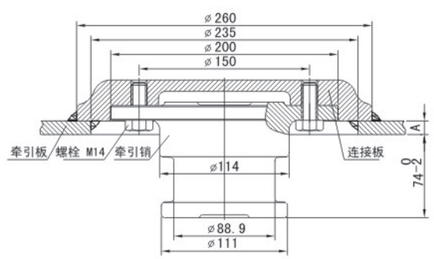


| 牵引销型号 Model | D-值 D-Value (KN) | 牵引板厚(A) Skid Plate Thickness(A) (mm) |
|---|---|---|
| KPAB9008 | 240 | 8 |
| KPAB9010 | 240 | 10 |
| KPAB9012 | 240 | 12 |
| KPAB9016 | 240 | 16 |



# 刹车片 & 储气筒 & 转锁
# Brake Lining & Air Tank & Twist Lock

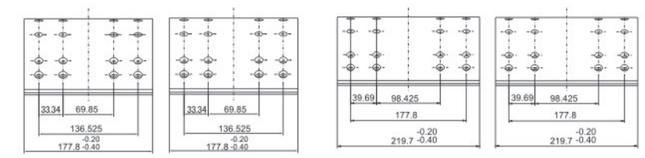


4515 制动摩擦片（薄） 4515 制动摩擦片（厚） 4551 制动摩擦片（薄） 4551 制动摩擦片（厚）

### 富华刹车片

- 符合美国FMVSS-121及加拿大CMVSS 121标准。
- 采用国外先进材料配方生产，不含石棉、金属陶瓷以及重金属，满足环保要求。
- 具有摩擦性能稳定，磨耗低，高温衰退小，对制动鼓摩损小等优点。
- 在任何速度及压力下，摩擦系数均能保持稳定，为驾驶者提供最佳的安全性能与使用性能。

### Fuwa Brake Lining

- The Fuwa brake lining is certified to American FMVSS-121 and Canadian CMVSS 121 Standards.
- The lining is asbestos and ceramic free, and does not contain heavy metals in the formulations. Consequently, the lining is environmentally friendly.
- The wear behavior is exceptional, and produces a low cost per mile/kilometer. Excellent fade resistance allows very good vehicle control in extreme conditions.
- The coefficient of friction is stable at all speeds and pressures, making vehicle operator very confident.
- The lining is extremely kind to drums, even in the most extreme conditions.
- The friction properties of this lining make it suitable for s-cam and wedge brake systems.

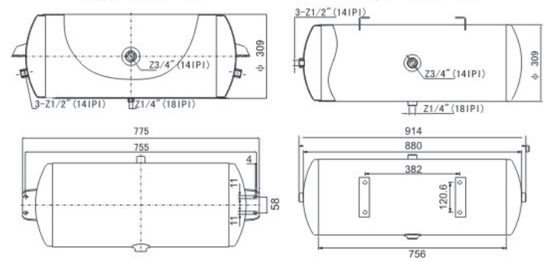


46L 储气筒　　60L 储气筒

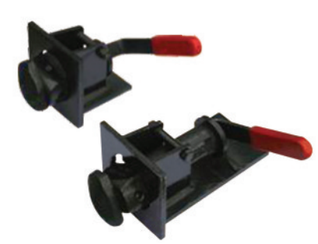

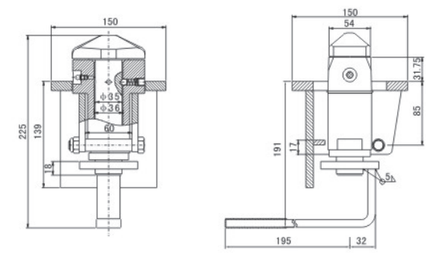


转锁总成 （标准）

# 汽车刹车制动气室-单气室
# Air Brake Chamber Series

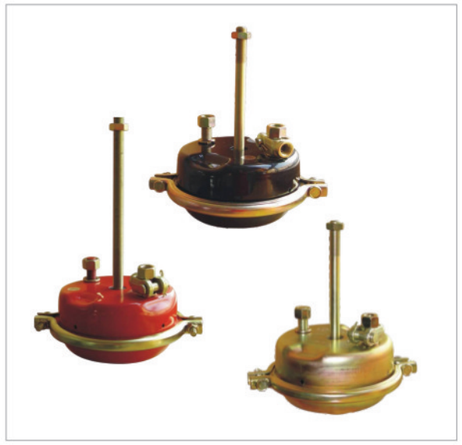

## 产品主要性能:

- 额定工作气压：800Kpa
- 最大工作气压：1Mpa
- 推杆行程：0-80mm
- 工作温度：-40 ℃ ～ +80 ℃
- 使用寿命：≥100万次
- 执行标准：美国汽车工程师协会 SAE J1469-95

## Main Performance :

- Working Pressure: 800Kpa
- Maximum Working Pressure:1Mpa
- Pushrod Stroke :0-80mm
- Ambient Tempurature: -40 ℃ ～ +80 ℃
- Life-time:≥Service Chamber:1,000,000 times
- Leading Standard:SAE J1469-95 by Society of Automobile Engineers USA

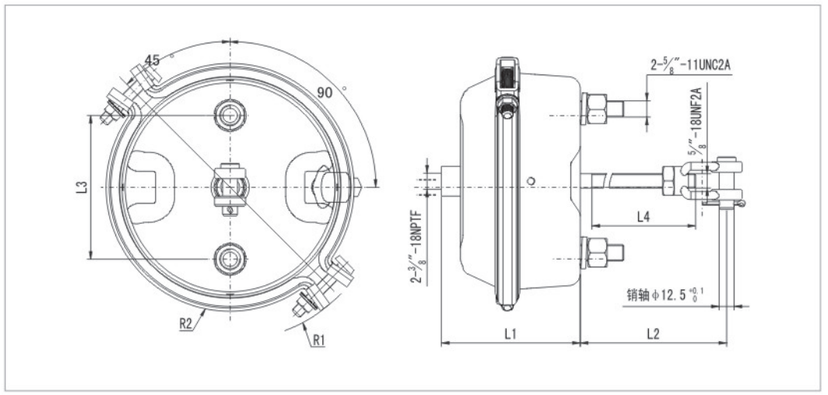


### 单气室系列型号及规格
### Air Brake Chamber Types & Specifications

| 型 号 OUR REF. NO. | 行程(mm) STROKE | R1(mm) | R2(mm) | L1 | L2 | L4(推杆螺纹长度) L4(Push Rod Thread Length) | 推杆螺纹 Push Rod Thread | 气嘴螺纹 Air Inlet Thread | 安装螺钉螺纹 Mounting Bolt Thread | 抱箍与安装螺钉夹角 Mounting Angle included Band & Mounting Bolt | 重量（Kg） Weight |
|---|---|---|---|---|---|---|---|---|---|---|---|
| T9 | 44.5 | 87 | 68 | 104±5 | 106±5 | 130±3 | 1/2″-20UNF | 1/4″-18NPTF | 7/16″-14UNC | 45° | 1.90 |
| T12 | 44.5 | 125 | 105 | 104±5 | 160±5 | 130±3 | 1/2″-20UNF | 3/8″-18NPTF | 7/16″-14UNC | 45° | 2.30 |
| T16 | 57 | 107 | 83 | 109±3 | 163±5 | 160±3 | 1/2″-20UNF | 3/8″-18NPTF | 7/16″-14UNC | 135° | 3.00 |
| T20 | 57 | 110 | 88 | 84±5 | 240±5 | 200±4 | 5/8″-18UNF2A | 3/8″-18NPTF | 5/8″-11UNC2A | 45° | 4.00 |
| T20MB | 57 | 110 | 88 | 84±5 | 240±5 | 200±4 | M16*1.5 | M16*1.5 | M16*1.5 | 45° | 4.00 |
| T20L | 76 | 110 | 88 | 133±5 | 215±5 | 237±5 | M16*1.5 | M16*1.5 | M16*1.5 | 45° | 4.10 |
| T24 | 64 | 116 | 93 | 123±5 | 240±5 | 206±4 | 5/8″-18UNF2A | 3/8″-18NPTF | 5/8″-11UNC2A | 45° | 4.10 |
| T24MB | 64 | 116 | 93 | 123±5 | 240±5 | 209±4 | M16*1.5 | M16*1.5 | M16*1.5 | 45° | 4.10 |
| T24L | 75 | 116 | 93 | 137±3 | 210±5 | 200±3 | M16*1.5 | M16*1.5 | M16*1.5 | 0° | 4.20 |
| T24LS | 80 | 116 | 93 | 137±3 | 220±5 | 186±3 | 5/8″-18UNF2A | 3/8″-18NPTF | M16*1.5 | 45° | 4.20 |
| T30 | 64 | 125 | 105 | 123±5 | 285±5 | 255±4 | 5/8″-18UNF2A | 3/8″-18NPTF | 5/8″-11UNC2A | 45° | 4.80 |
| T30MB1 | 64 | 125 | 105 | 123±5 | 285±5 | 255±4 | M16*1.5 | M16*1.5 | M16*1.5 | 45° | 4.80 |
| T30EY2 | 64 | 125 | 105 | 123±5 | 220±5 | 190±3 | 5/8″-18UNF2A | 3/8″-18NPTF | 5/8″-11UNC2A | 45° | 4.70 |
| T30MB | 64 | 125 | 105 | 123±5 | 205±5 | 50 | M16*1.5 | 3/8″-18NPTF | M16*2 | 45° | 4.60 |
| T30MY | 64 | 125 | 105 | 123±5 | 205±5 | 50 | M16*1.5 | 3/8″-18NPTF | M16*2 | 45° | 4.60 |

备注:表面处理可根据使用需要采用镀锌（金色）或喷塑（黑色）等

Note：Yellow Zinc -Plated Or BlackPowder Coated According To Customers' Request.





# 汽车刹车制动气室-双气室
# Spring Brake Chamber Series

## 产品主要性能

- 额定工作气压：800Kpa
- 最大工作气压：1Mpa
- 推杆行程：0-76mm
- 工作温度：-40 ℃ ～ +80 ℃
- 使用寿命：行车室≥100万次　驻车室≥20万次
- 执行标准：美国汽车工程师协会 SAE J1469-95

## Main Performance :

- Working Pressure: 800Kpa
- Maximum Working Pressure:1Mpa
- Pushrod Stroke :0-76mm
- Ambient Tempurature: -40 ℃ ～ +80 ℃
- Life-time: Service Chamber:≥1,000,000 times Life-time: Parking Chamber:≥200,000 times
- Leading Standard: SAE J1469-95 by Society of Automobile Engineers USA

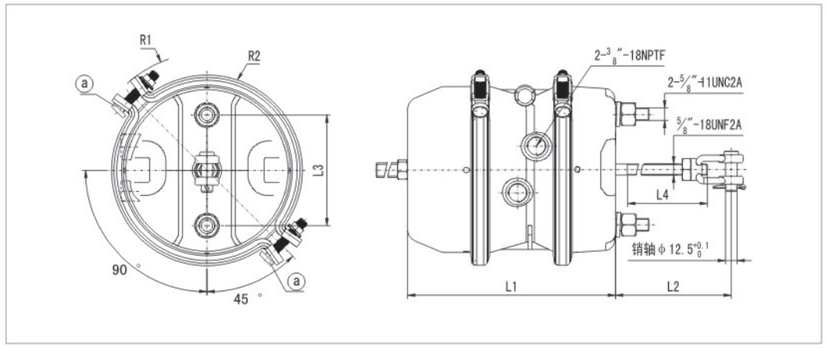


### 双气室系列型号及规格
### Spring Brake Chamber Types & Specifications

| 型 号 OUR REF. NO. | 行程(mm) STROKE | R1(mm) | R2(mm) | L1 | L2 | L4(推杆螺纹长度) L4(Push Rod Thread Length) | 推杆螺纹 Push Rod Thread | 气嘴螺纹 Air Inlet Thread | 安装螺钉螺纹 Mounting Bolt Thread | 抱箍与安装螺钉夹角 Mounting Angle included Band & Mounting Bolt | 重量（Kg） Weight |
|---|---|---|---|---|---|---|---|---|---|---|---|
| T2024 | 64 | 110 | 88 | 220±5 | 75±5 | 50±4 | M16*1.5 | M16*1.5 | M16*1.5 | 90° | 7.78 |
| T2424 | 64 | 116 | 93 | 224±5 | 240±5 | 206±4 | 5/8″-18UNF2A | 3/8″-18NPTF | 5/8″-11UNC2A | 45° | 8.10 |
| T2424EY4 | 64 | 116 | 93 | 224±5 | 240±5 | 245±4 | 5/8″-18UNF2A | 3/8″-18NPTF | 5/8″-11UNC2A | 45° | 8.10 |
| T2424EB1 | 64 | 116 | 93 | 224±5 | 100±5 | 100±4 | M16*1.5 | M16*1.5 | M16*1.5 | 90° | 8.00 |
| T2430 | 64 | 163 | 184 | 234±5 | 240±5 | 206±4 | 5/8″-18UNF2A | 3/8″-18NPTF | 5/8″-11UNC2A | 90° | 9.20 |
| T2430MB | 64 | 163 | 184 | 230±5 | 220±5 | 188±4 | M16*1.5 | M16*1.5 | M16*1.5 | 0° | 9.20 |
| T2430MB1 | 64 | 163 | 184 | 230±5 | 240±5 | 209±4 | M16*1.5 | M16*1.5 | M16*1.5 | 45° | 9.20 |
| T2430EB1 | 64 | 163 | 184 | 230±5 | 240±5 | 207±4 | 5/8″-18UNF2A | 3/8″-18NPTF | 5/8″-18UNC2A | 45° | 9.20 |
| T2430LEB | 76.2 | 163 | 184 | 265±5 | 240±8 | 206±4 | 5/8″-18UNF2A | 3/8″-18NPTF | 5/8″-18UNC2A | 45° | 9.50 |
| T2430LMB | 76.2 | 163 | 184 | 265±5 | 240±8 | 209±4 | M16*1.5 | M16*1.5 | M16*1.5 | 45° | 9.50 |
| T2430LMB1 | 76.2 | 163 | 184 | 265±5 | 240±8 | 209±4 | M16*1.5 | M16*1.5 | M16*1.5 | 0° | 9.50 |
| T2430T | 68 | 163 | 184 | 260±5 | 240±5 | 206±4 | 5/8″-18UNF2A | 3/8″-18NPTF | 5/8″-18UNC2A | 45° | 9.40 |
| T2430LS | 68 | 163 | 184 | 260±5 | 240±5 | 206±4 | 5/8″-18UNF2A | 3/8″-18NPTF | 5/8″-18UNC2A | 45° | 9.50 |
| T3030 | 64 | 125 | 105 | 238±5 | 285±5 | 255±4 | 5/8″-18UNF2A | 3/8″-18NPTF | 5/8″-11UNC2A | 45° | 9.50 |
| T3030YB | 64 | 125 | 105 | 238±5 | 285±5 | 255±5 | M16*1.5 | 3/8″-18NPTF | M16*1.5 | 40° | 9.50 |
| T3030EY2 | 64 | 125 | 105 | 238±5 | 240±5 | 209±5 | 5/8″-18UNF2A | 3/8″-18NPTF | 5/8″-11UNC2A | 45° | 9.40 |
| T3030MB2 | 64 | 125 | 105 | 238±5 | 285±5 | 255±5 | M16*1.5 | M16*1.5 | M16*1.5 | 45° | 9.50 |
| T3030MY1 | 64 | 125 | 105 | 238±5 | 220±5 | 188±5 | M16*1.5 | 3/8″-18NPTF | M16*1.5 | 0° | 9.50 |
| T3030HP | 64 | 125 | 105 | 238±5 | 285±5 | 255±4 | 5/8″-18UNF2A | 3/8″-18NPTF | 5/8″-11UNC2A | 45° | 9.50 |
| T3030MB | 64 | 125 | 105 | 238±5 | 220±5 | 50 | M16*1.5 | 3/8″-18NPTF | M16*2 | 0° | 9.50 |
| T3030MY | 64 | 125 | 105 | 238±5 | 220±5 | 188±4 | M16*1.5 | 3/8″-18NPTF | M16*2 | 0° | 9.50 |

备注:表面处理可根据使用需要采用镀锌（金色）或喷塑（黑色）等

Note：Yellow Zinc -Plated Or BlackPowder Coated According To Customers' Request.

# 汽车刹车调节臂(美式)
# Manual Slack Adjusters (American Type)

## 产品主要性能

额定扭矩：A系列--20000in_lbs(2300N.m)
B系列--26000in_lbs(3000N.m)
调节扭矩：≤8.5N.m 齿隙：≤6.4mm
使用寿命：≥20万次
工作温度：-40 ℃ ～ +80 ℃
执行标准：美国汽车工程师协会 SAE J1461-91
美国汽车工程师协会 SAE J1462-94
美国汽车工程师协会 SAE J1512-90
美国汽车工程师协会 SAE J1513-94

## Performance

Rating Torque:Series A--20000in_lbs(2300N.m)
Series B-26000in_lbs(3000N.m)
Regulating Torque: ≤8.5N.m Teeth clearance: ≤6.4mm
Lifetime:≥200,000 times
Leading Standard:Ambient temperature:-40 ℃ ～ +80 ℃
SAE J1461-91 by Society of Automobile Engineers USA
SAE J1462-94 by Society of Automobile Engineers USA
SAE J1512-90 by Society of Automobile Engineers USA
SAE J1513-94 by Society of Automobile Engineers USA

A 系列调节臂总成

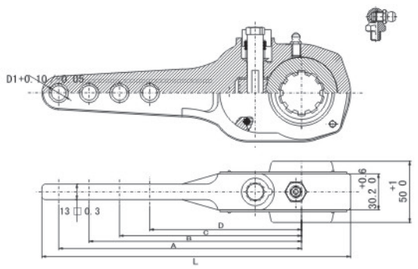

B 系列臂体总成

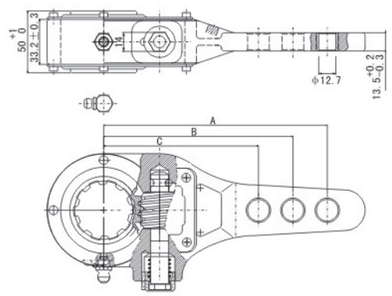

### 调节臂系列型号及规格
### Manual Slack Adjuster Types & Specifications

花键参数(Multiple Parameter)：1 1/2″ - 10SPLINE
（齿顶距1 1/2″ - 10齿）

| 型 号 | | Midland No. | 臂体参数Body Parameter | | | | 衬套(D1) |
|---|---|---|---|---|---|---|---|
| TYPE-A | TYPE-B | | A | B | C | D | Bushing |
| 2010 | 278323 | KN47001 | 5″ | 6″ | 7″ | | 1/2″ |
| 2020 | 278321 | KN47011 | | 51/2″ | 61/2″ | | 1/2″ |
| 2021 | 278312 | KN47081 | | 5″ | 6″ | | 1/2″ |
| 18048 | | 18-048 | 5″ | 6″ | 7″ | 8″ | 1/2″ |
| 18057 | | 18-057 | 5″ | 6″ | 7″ | 8″ | 14mm |
| 18880 | | 18-880 | 41/2″ | 51/2″ | 61/2″ | 71/2″ | 1/2″ |
| | 2025 | | 41/2″ | 51/2″ | 61/2″ | | 1/2″ |

花键参数(Multiple Parameter)：1 1/4″ - 10SPLINE
（齿顶距1 1/2″- 10齿）

| 型 号 | | Midland No. | 臂体参数Body Parameter | | | | 衬套(D1) |
|---|---|---|---|---|---|---|---|
| TYPE-A | TYPE-B | | A | B | C | D | Bushing |
| | 278302 | KN48031 | | 41/2″ | 51/2″ | | 1/2″ |
| | 278303 | KN48001 | | 5″ | 6″ | | 1/2″ |
| | 278305 | KN48002 | 5″ | 6″ | 7″ | | 1/2″ |

花键参数(Multiple Parameter)：1 1/2″ - 19SPLINE
（齿顶距1 1/2″- 19齿）

| 型 号 | | Midland No. | 臂体参数Body Parameter | | | | 衬套(D1) |
|---|---|---|---|---|---|---|---|
| TYPE-A | TYPE-B | | A | B | C | D | Bushing |
| 2192AF | | | | 5″ | 6″ | | 1/2″ |
| 2193AF | | | 5″ | 6″ | 7″ | | 1/2″ |
| 2194AF | | | 5″ | 6″ | 7″ | 8″ | 1/2″ |

花键参数(Multiple Parameter)：1 1/2″ - 28SPLINE
（齿顶距1 1/2″- 28齿）

| 型 号 | | Midland No. | 臂体参数Body Parameter | | | | 衬套(D1) |
|---|---|---|---|---|---|---|---|
| TYPE-A | TYPE-B | | A | B | C | D | Bushing |
| 2011AF | 286965 | KN44051 | | 5″ | 6″ | | 1/2″ |
| 2019AF | 288753 | KN44061 | | 51/2″ | 61/2″ | | 1/2″ |
| 2022AF | 288282 | KN44071 | 5″ | 6″ | 7″ | | 1/2″ |
| 18117AF | | 18-117 | 5″ | 6″ | 7″ | 8″ | 1/2″ |

花键参数(Multiple Parameter)：1 5/8″ - 37SPLINE
（齿顶距1 5/8″- 37齿）

| 型 号 | | Midland No. | 臂体参数Body Parameter | | | | 衬套(D1) |
|---|---|---|---|---|---|---|---|
| TYPE-A | TYPE-B | | A | B | C | D | Bushing |
| 2012AF | 283411 | KN44041 | | 6″ | 6″ | | 1/2″ |
| 2023AF | | KN44042 | 5″ | 6″ | | | 1/2″ |
| 2024AF | 61137370 | 18-116 | 5″ | 6″ | 7″ | | 1/2″ |
| 18116AF | | | 5″ | 6″ | 7″ | 8″ | 1/2″ |

花键参数(Multiple Parameter)：1 1/2″ - 8SPLINE
（齿顶距1 1/2″- 8齿）

| 型 号 | | Midland No. | 臂体参数Body Parameter | | | | 衬套(D1) |
|---|---|---|---|---|---|---|---|
| TYPE-A | TYPE-B | | A | B | C | D | Bushing |
| 2083AF | 283411 | KN44041 | 5″ | 6″ | 7″ | | 1/2″ |
| 18051AF | | KN44042 | 5″ | 6″ | 7″ | 8″ | 1/2″ |

花键参数(Multiple Parameter)：1 1/2″ - 8SPLINE
（齿顶距1 1/2″- 大8齿）

| 型 号 | | Midland No. | 臂体参数Body Parameter | | | | 衬套(D1) |
|---|---|---|---|---|---|---|---|
| TYPE-A | TYPE-B | | A | B | C | D | Bushing |
| 2083B | | | 5″ | 6″ | 7″ | | 1/2″ |
| 18050AF | | 9901.413 | 5″ | 6″ | 7″ | 8″ | 1/2″ |



# 汽车刹车调节臂(欧式)
# Manual Slack Adjusters (European Type)

美式 American Type

欧式 European Type

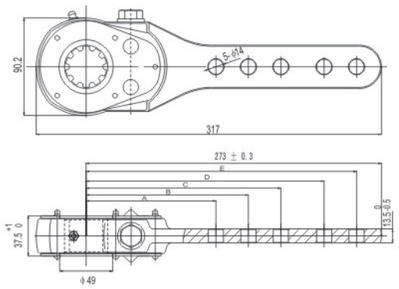

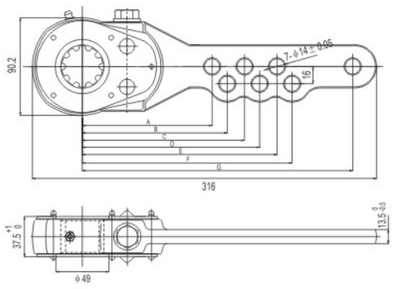

## 产品主要性能

额定扭矩：A系列--20000in_lbs(2300N.m)
B系列--26000in_lbs(3000N.m)
调节扭矩：≤8.5N.m 齿隙：≤6.4mm
使用寿命：≥20万次工作温度：-40 ℃ ～ +80 ℃
执行标准：美国汽车工程师协会 SAE J1461-91
美国汽车工程师协会 SAE J1462-94
美国汽车工程师协会 SAE J1512-90
美国汽车工程师协会 SAE J1513-94

## Performance

Rating Torque:Series A--20000in_lbs(2300N.m)
Series B-26000in_lbs(3000N.m)
Regulating Torque: ≤8.5N.m Teeth clearance: ≤6.4mm
Lifetime:≥200,000 times
Ambient temperature:-40 ℃ ～ +80 ℃
Leading Standard:SAE J1461-91 by Society of Automobile Engineers USA
SAE J1462-94 by Society of Automobile Engineers USA
SAE J1512-90 by Society of Automobile Engineers USA
SAE J1513-94 by Society of Automobile Engineers USA

### 调节臂系列型号及规格
### Manual Slack Adjuster Types & Specifications

花键参数(Multiple Parameter)：1 1/2″ - 10SPLINE
（齿顶距1 1/2″-10齿）

| 型 号 | ORI GIN AL RE F. | 臂体参数Body Parameter | | | | | | | 衬套(D1) |
|---|---|---|---|---|---|---|---|---|---|
| OUR REF .NO. | | A (mm) | B (mm) | C (mm) | D (mm) | E (mm) | F (mm) | G (mm) | Bushing |
| 788808 | 1670000J 13.180 | 127 | 152 | 178 | 203 | | | | 14mm |
| 788808-2 | 1670000J 13.180 | 127 | 152 | 178 | 203 | | | | 1/2″ |
| 788213 | 05.147.565.13.0 | 120 | 135 | 150 | 165 | 180 | 195 | 250 | 14 |
| 788214 | 05.174.652.34.0 | 120 | 150 | 180 | | | | | 14 |
| 788215 | 05.174.52.80.0 | 150 | 170 | 190 | | | | | 14 |
| 788216 | 05.174.52.10.0 | 120 | 150 | 180 | | | | | 14 |
| 788217 | 05.174.52.61.0 | 120 | 150 | 180 | 220 | 250 | | | 1/2″ |

花键参数(Multiple Parameter)：1 5/8″- 37SPLINE
（齿顶距1 5/8″-28齿）

| 型 号 | Midland No. | 臂体参数Body Parameter | | | | 衬套(D1) |
|---|---|---|---|---|---|---|
| OUR REF .NO. | | A | B | C | D | Bushing |
| 788105 | 767.0058 | 125 | 150 | 175 | 200 | 14 |

# Product Testing Flow 产品测试流程

台架试验
Fatigue Testing

金相分析
Metallographic Analysis

磁力探伤
Magnetic Flaw Detecting

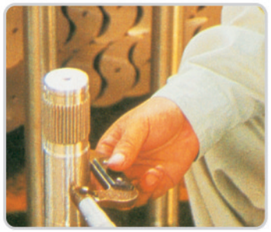

首检
First Part Chenking

专检
Specific Checking

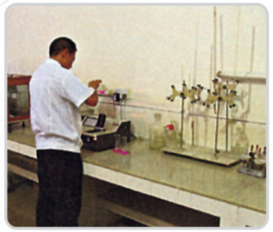

化学分析
Chemical Analysis

机械性能测试
Mechanical Property Checking

万能工具显微镜
Universal Tool Measuring Microscope

物理性能试验
Physical Trial

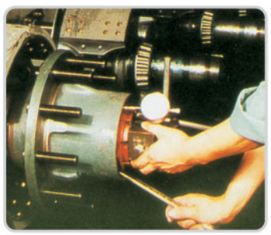

装配试验
Assembly Testing

硬度测试
Hardness Testing

FUWA ENGINEERING MANUFACTURING CO., LTD

## 请联系我们的办事处及服务站
## Please get in touch with our representatives and service centers

### 一、广东富华公司售后服务部

地址：广东佛山市顺德区勒流镇黄连工业大道3号
联系人：王亚军　　手机：13929145447
电话：0757-25667398　　传真：0757-25666121
邮编：528323　　E-mail:sh@fuwa.cn

### 二、辽宁营口办事处

联系人：张宝珊　　手机：13804179883
1. 营口服务站
名称：营口龙鑫挂车配件经销处
地址：营口市西市区造船里18-4号
联系人：张贵龙　　手机：13940775536
电话：0417-4812239　　传真：0417-4839518
邮编：115004
2. 哈尔滨服务站
名称：哈尔滨富华挂车配件经销部
地址：哈尔滨学府路京哈高速收费站出口100米道西
联系人：张宝林　　手机：13674671505
电话：0451-86685158　　传真：0451-86685158
邮编：150030
3. 绥中服务站
名称：绥中县万通汽车修配厂
地址：绥中县高台镇胡家村
联系人：马帅　　手机：13840965891
电话：0429-6833818　　传真：0429-6833958
邮编：125200

### 三、吉林四平办事处

名称：四平市仙德机械加工有限公司
地址：吉林四平市铁东区平东南路2018号
联系人：鲁海波　　手机：13904348264
电话：0434-3388222　　0434-3379308
传真：0434-3370569
1. 绥化服务站
地址：绥化市高速路口与呼兰路口交汇处加油站西侧
联系人：刘晶哲　　赵跃东
手机：13555368503　　13555368504
电话：0455-8271860　　传真：0455-8271860
2. 吉林省珲春服务站
地址：珲春市站前西大街联检办公楼
联系人：李桂玲　　手机：13704467975
电话：0433-7558528　　传真：0433-7538877
3. 黑河服务站
名称：吉林省黑龙江黑河服务站
地址：黑龙江省黑河市合作区三环路西段3号
联系人：李国臣　　手机：13904560780
电话：0456-8267970

### 四、内蒙古包头办事处

名称：包头华翔汽车运输设备有限公司
地址：包头市兴胜经济开发区
联系人：郝高林　　手机：13947288016
电话：0472-7911326　　传真：0472-7911325
邮编：014060　　E-mail:haogaolin@126.com
1. 乌海服务站
名称：富华车轴乌海服务站
地址：乌海市北立交桥110国道1083公里东区
联系人：贺银平　　手机：13947312991
电话：0473-2046152　　传真：0473-2046152
邮编：016000
2. 临河服务站
名称：富华车轴临河服务站
地址：临河市西环路石科厂对面
联系人：贺银强　　手机：13234885106

### 五、河北唐山办事处

名称：唐山市飞辰汽车零部件销售有限公司
地址：河北省唐山市丰南交通局南行1公里
联系人：霍胜利　　张新利
手机：13582906511　　13930530591
电话：0315-8190789　　传真：0315-8190889
1. 黄骅服务站1
名称：黄骅富华车桥专卖店
地址：河北省黄骅市205国道北端路西
联系人：韩则轩　　手机：13930727962
电话：0317-7910319　　传真：0317-5551602
2. 廊坊服务站
名称：大城英杰半挂车配件门市部
地址：大城县廊泊路
联系人：崔文杰　　手机：13931608359
电话：0316-5569915
3. 蓟县服务站
名称：天津市蓟县长存汽车修理厂
地址：天津市蓟县挂车厂西侧102国道南侧
联系人：杜长存　　杜长富
手机：13920801991　　13820399458
传真：022-29810396
4. 承德服务站
名称：承德正翔商贸有限公司
地址：河北省承德市双桥区文博园小区5号楼东侧
联系人：杨立群　　手机：13932470116
电话：0314-2067836　　传真：0314-2067836
5. 赤峰服务站
名称：赤峰市吉航重汽
地址：赤峰市平双公路师专道口南1000米路东
联系人：刘航　　手机：13848988231
电话：0476-8881650　　传真：0476-8881650

### 六、河北邢台办事处

名称：邢台天创重汽配件有限公司
地址：邢台东外环中段107国道410km处
联系人：康志礼　　何延辉
手机：13703190502　　13754598858
电话：0319-5211399　　传真：0319-5913998
邮编：054001
1. 黄骅服务站
名称：黄骅市天创半挂配件经销处
地址：黄骅市东外环镇中学南100米
联系人：李铜　　手机：13785809255
电话：0317-5222601　　传真：0317-3067749
邮编：061000
2. 天津服务点站
名称：天津市武清区华才汽车配件经销处
地址：天津市武清区杨村
联系人：李素敏　　手机：13752379223
电话：022-29391947　　传真：022-58857501
邮编：301700
3. 石家庄服务站
名称：石家庄富华半挂车配件经销处
地址：石家庄北环方汽配件城B区6排6号
联系人：谢宝义　　手机：13931166907
电话：0311-86860018　　传真：0311-8710131
4. 保定服务站
名称：保定市南市区富华半挂配件经销处
地址：保定市南二环高保路口东行3公里
（新时代石油城东邻）
联系人：张保广　　手机：15931822722
电话：0312-2157060　　传真：0312-2157060
5. 无极服务站
名称：无极县富华半挂车经销处
地址：石家庄无极县郝庄乡
联系人：任立科　　手机：15133194615
电话：0311-85710528　　传真：0311-85710528

### 七、山东济南办事处

名称：济南卫群物资有限公司
地址：济南市历下区丁家庄南路8号
（华城产业基地内）
联系人：吴卫群　　王中柱
手机：13805312196　　13031736063
电话：0531-88580486　　传真：0531-88580466

### 八、山东青岛办事处

名称：青岛市志杰特种汽车运输设备有限公司
地址：青岛市重庆中路861号
联系人：邱志杰　　代　红　　王仁峰
手机：13906393876　　13963917957　　13780609100
电话：0532-84812206　　84831036
传真：0532-84815186　　84813979
邮编：266043
1. 龙口服务站
名称：中国重汽龙口海通特约服务站
地址：龙口市经济开发区
联系人：王耀坤　　手机：13356900999
电话：0535-8880275　　传真：0535-8880191

### 九、山东临沂办事处

名称：临沂信昌商贸有限公司
地址：临沂市兰山区半程镇新程1路西段
联系人：刘现贞　　手机：13325096969
电话：0539-8606786　　传真：0539-8606698
邮编：276036
1. 临沂服务站
地址：临沂市兰山区工业大道北段（兰田物流城）
联系人：刘相峰　　手机：13455939356
电话：0539-8606786　　传真：0539-8013644
邮编：276000

### 十、山东梁山办事处

1. 梁山办事处
名称：梁山县金宇商贸有限公司
地址：梁山县拳铺镇工业园区
联系人：杨奉领　　冯少连
手机：13583706366　　13562700992
电话：0537-7765896　　传真：0537-7763069
邮编：272613
2. 荷泽服务站
名称：菏泽开发区骏驰汽车配件经销处
地址：荷泽市黄河东路2877号
（双河立交桥东1000米京九铁路桥西20米路北）
联系人：张永堤　　手机：13153080188
电话：0530-5601786　　传真：0530-5601786
邮编：274000
3. 济宁服务站
名称：济宁建东汽车配件制造有限公司
地址：济宁市火车西路146号
联系人：赖清江　　手机：13905378025
电话：0537-2356307　　传真：0537-3153115
邮编：272100

### 十一、山西太原办事处

太原办事处
名称：山西太原办事处
地址：太原市太榆路蓝海国际汽配城6道2号
联系人：谢志成　　刘　富
手机：13903528933　　13903519146
电话：0351-7875683　　传真：0351-7875837
邮编：030031
1. 大同服务站
名称：山西大同服务站
地址：大同市大庆路通用物资汽配城五区18号
联系人：刘　成　　史红莲
手机：13603523087　　13603527040
电话：0352-7589518　　7589516　　传真：0352-7584988

### 十二、江苏扬州办事处

名称：扬州市鸿华贸易有限公司
地址：扬州二电厂对面生活区内办公楼二楼西
联系人：周　非　　刘昌年
手机：13705271855　　13082575767
电话：0514-87813686　　87522709　　传真：0514-87528049
邮编：225131
1. 南京服务站
名称：南京沪扬半挂车配件经营部
地址：南京市新庄汽配城高力轮胎市场5号
联系人：孙力夫　　手机：13801597886
电话：025-85431920　　传真：025-85431921
邮编：210037
2. 无锡服务站
名称：富华车轴悬挂配件无锡供应站
地址：无锡市北环路锡北汽配城15栋30号
联系人：陈洪清　　手机：13151905586
电话：0510-82233027　　传真：0510-82233027
邮编：214151
3. 徐州服务站
名称：徐州三狼机械有限公司
地址：徐州市三环东路广山路（下淀工业园区）
二汽服务站附近
联系人：闫孝亮　　手机：15996962799
电话：0516-87770788　　传真：0516-87770099
邮编：221004
4. 利辛服务站
名称：安徽省利辛县东关汽修厂
地址：利辛县双桥北路东
联系人：徐冉芹　　手机：13705586348
电话：0558-8807098　　传真：0558-8807098
5. 阜阳服务站
名称：阜阳然勤汽配有限公司
地址：安徽阜阳阜涡路
联系人：徐冉芹　　手机：13705586348
电话：0558-2716006　　传真：0558-2313334

FUWA ENGINEERING MANUFACTURING CO., LTD

6. 合肥服务站
名称：合肥市义和汽配半挂双桥总汇
地址：安徽国际汽车城摩配市场B-5幢501#
联系人：鲁传兵　　手机：13170014571
电话：0551-2118799　　传真：0551-4260696
7. 六安服务站
名称：六安通盛半挂车配件专营店
地址：六安市三十铺镇六合路
联系人：黄素明　　手机：13856466768
电话：0564-3832229　　传真：0564-3831409

## 十三、上海办事处

地址：上海市宝山区水产路1699号金阳光汽配市场A区65～66室
联系人：胡　慧　　安冰沁
手机：13601681863　　13764612420
电话：021-33793123　　传真：021-33793097
邮编：201900
1. 衢州服务站
名称：衢州市柯城德龙半挂车配件经销部
地址：衢州经济开发区世纪大道559-563号
联系人：方伟　　手机：13905708555
传真：0570-83657866
2. 松阳服务站
名称：松阳县交通汽车修理厂
地址：松阳县西屏镇压长虹东路26号
联系人：王文
电话：0578-8063277　　传真：0578-8063277

## 十四、湖北武汉办事处

名称：武汉广通贸易有限公司
地址：武汉市硚口区汉西一路四中东大门教工宿舍一单元701
联系人：李柯　　手机：13907178337
电话：027-83867760　　传真：027-83867760
1. 销售门市部
地址：武汉市东西湖区吴家山万国汽配城A2区18号
联系人：杨荣新　　手机：13995521232
电话：027-52352155
2. 十堰服务站
地址：十堰市白浪路汽配城内
联系人：李富华　　手机：13669096718

## 十五、随州办事处

名称：随州市铁鑫物资贸易有限责任公司
地址：随州市清河路15号
联系人：张成谦　　手机：15572256666
电话：0722-3317893　　传真：0722-3317893

## 十六、河南郑州办事处

1. 郑州办事处
名称：郑州华美汽车配件有限公司
地址：郑州市南三环河南汽车配件物流贸易园B2区1排9号
联系人：陈兴基　　手机：13663001663
电话：0371-66810133　　传真：0371-66165969
2. 平顶山服务站
名称：骏华汽配经营部
地址：平顶山市东环路与新北路交叉口路北
联系人：王坤　　手机：13949496166
电话：0375-3856333
3. 驻马店服务站
名称：建军汽配经营部
地址：驻马店市中华路东段
联系人：杨建军　　手机：13938370825
电话：0396-3835908
4. 焦作服务站
名称：焦作汽车半挂配件超市
地址：焦作三条龙三富加油站西邻
联系人：马英　　手机：13513823777　13513823888
电话：0391-7230101
5. 许昌服务站
名称：博大半挂配件经营部
地址：许昌黎园大转盘西200米路北华亚市场门口
联系人：王朝明　　手机：13083615120
电话：0374-5189922
6. 濮阳服务站
名称：敦利半挂车配件经营部
地址：濮阳市工贸区濮城政府对面
联系人：张敦利　　手机：13193591792
电话：0393-5901811
7. 漯河服务站
名称：杨老大半挂车配件经营部
地址：漯平高速漯河西107国道出口北300米路西
联系人：杨结实　　手机：13781715568
电话：0395-2925777

8. 周口服务站
名称：伟波汽配商行
地址：周口市周漯路与西环路交叉口刘方平加油站向南300米
联系人：蔡伟波　　手机：13603941789
电话：0394-8303686
9. 洛阳服务站
名称：豫宸半挂车配件
地址：洛阳市唐寺门白马寺路洛常路口东50米
联系人：韩阳阳　　手机：13525910702
10. 南阳服务站
名称：南阳富华汽配经营部
地址：洛阳市唐寺门白马寺路洛常路口东50米
联系人：马奎伟　　手机：13938978509
电话：0377-63068755
11. 兰考服务站
名称：兰考县兰兴综合修理加工厂
地址：兰考县兰兴工业区余寨村（连霍高速兰考路口）
联系人：张群兵　　手机：13837806317
电话：0378-6969380
12. 新乡服务站
名称：豫峰半挂配件大全
地址：新乡市北环路环宇五交桥向西100米路南
联系人：李继伟　　手机：13938764609
电话：0373-2689568　　传真：0373-2689578
13. 商丘服务站
名称：高健半挂汽配
地址：商丘市中原车城D7区4、5、6号
联系人：宁金成　手机：13460122890　13837078702
电话：0370-2267866　　传真：0370-2267866

## 十七、福建厦门办事处

名称：厦门市凌智挂车配件有限公司
地址：厦门市湖里保税区银盛大厦15楼E座
联系人：黄文勇　　手机：13806034529
电话：0592-5623461　　传真：0592-5621471
网址：www.xmlz.net　　E-mail:718643398@qq.com
1. 厦门服务站
名称：厦门市凌智挂车配件有限公司
地址：厦门市湖里区兴湖路18之28号A、B室
联系人：黄文红　　手机：13860187240
电话：0592-5683505　　传真：0592-5631860
2. 漳州服务站
名称：漳州富华挂车配件经营部
地址：厦门市集美区灌口镇314国道旁
联系人：廖海林　　手机：13606912613
电话：0592-5631850　　传真：0592-5621471
3. 泉州服务站
名称：泉州华信挂车配件经营部
地址：泉州市锂城区展览城
联系人：林明清　　手机：13666020699
电话：0595-22460477　　传真：0595-22450303
4. 水头服务站
名称：广东富华工程机械制造有限公司水头服务站
地址：南安市水头镇建材街247号
联系人：程涛峰　　手机：13805961192
电话：0595-86992263
5. 宁德服务站
名称：广东富华工程机械制造有限公司宁德服务站
地址：福建省宁德市焦城区苗圃
联系人：钱敏　　手机：13385028517
电话：0593-2733833　　传真：0593-2733833
6. 福州服务站
名称：福州精智挂车配件有限公司
地址：福州市晋安区福马路下院洋里村委商业楼
联系人：梅国平　　手机：15980207988
电话：0591-83621652　　传真：0591-83621652
7. 三明服务站
名称：三明东急挂车配件经营部
地址：福建省三明市列西永利钢材市场4幢8号
联系人：周兴亮　　手机：13950993385
电话：0598-8213105　　传真：0598-8211057
8. 莆田服务站
名称：莆田新港挂车配件经营部
地址：莆田涵江白塘镇
联系人：陶四春　　手机：13599550679
电话：0594-3603556　　传真：0594-3603556
9. 龙岩服务站
名称：龙岩龙门挂车配件经营部
地址：龙岩市新罗区龙门镇龙门村3队综地2001-C025下B5
联系人：张美佳　　手机：13599320720
电话：0597-5250101　　传真：0597-2568261

## 十八、广西办事处

1. 南宁办事处
名称：南宁市楚宁汽车配件经营部
地址：南宁市安吉大道45-11号
联系人：邱方勇　　手机：13878843023
电话：0771-6700920　　传真：0771-6701068
2. 柳州办事处
名称：柳州翌都工程机械有限公司
地址：柳州市和平路吉祥宛9栋1-10
联系人：黄良杰　　手机：13907729927
电话：0772-3702119　　传真：0772-3700140
3. 贺州服务站
名称：广西贺州市八步区莲塘顺达重型汽车配件部
地址：广西贺州市八达东路石凉亭加油站
联系人：刘玉思　　手机：13607841350
电话：0774-5121937

## 十九、广东伦教办事处

名称：伦教经销处
地址：佛山顺德区伦教海景苑海怡西路11号
联系人：康燕　　手机：13690815748
电话：0757-27751688　　传真：0757-27758107

## 二十、西安办事处

名称：西安凯鸿汽车配件有限公司
地址：陕西省西安市未央区三桥路9号西安三桥汽配装饰城A区8排9-10号
联系人：王备战　手机：13992003286　15309267591
电话：029-62965020　　传真：029-84514399
1. 富华乾县服务站
地址：陕西乾县西兰大街东新街路口
联系人：梁运来　　手机：13992031858
电话：029-35525109　　传真：029-35525109
2. 富华咸阳服务站
地址：陕西咸阳市三营停车厂对面（南上召）
联系人：杨立伟　　手机：13991014058
3. 同心服务站
名称：同心县复兴修理部
地址：宁夏同心县城西环路
联系人：马成仁　　手机：13709550806
电话：0953-8029575

## 二十一、广州服务站

1. 广州沙太服务站
地址：广州市沙太北路林安物流园门口对面1～2档
联系人：刘建业　　手机：13318858996
电话：020-62854098　　传真：020-62854944
2. 东莞服务站
名称：东莞市大岭山新日钢半挂车配件店
地址：东莞大岭山镇杨屋村杨朗路杨屋邮政所在侧
联系人：黄海亮　　手机：13532366063
电话：0769-85630378　　传真：0769-85630378
邮编：523839
3. 汕头服务站
名称：汕头市半挂车配件经营部
地址：汕头市大学路1号之63号
联系人：范仰群　　手机：13715885852
电话：0754-88110602　　传真：0754-86772083
邮编：515000
4. 惠州服务站
地址：广东省惠州市小金口镇四角楼
联系人：姚荣华　　手机：13556275489
电话：0752-6832659
5. 南山服务站
名称：深圳市南山区金丰拖挂车配件商行
地址：深圳市南山区月亮湾大道3号冠1
联系人：李金才　　手机：13802236218
电话：0755-26203320　　传真：0755-86051903
6. 雷州服务站
名称：妃汝修理厂
地址：雷州市207国道邦塘南（即台湾街对面）
联系人：林马活　　手机：13005607110
电话：0759-8882478　　传真：0759-8883199
7. 揭阳服务站
名称：广东省揭阳市利达汽车零配件经营部
地址：揭阳市东山区环市北路（即一号路东山交警斜对面）
联系人：邱烜辉　　手机：13902765475
电话：0663-8229738　　传真：0663-8737779
8. 龙岗服务站
名称：深圳市龙岗区南湾好兄弟重型配件店
地址：深圳市龙岗区南湾街道丹竹头社区沙平北路500号一楼08、09铺
联系人：刘安　　手机：13590246457
电话：0755-89575630
9. 佛山服务站
名称：佛山市禅城区天环重型汽车配件经营部
地址：佛山市禅城区快捷汽配市场A区8205, 8206号
联系人：黄进宇　　手机：13702907001
电话：0757-82827650　　传真：0757-88351173

## 二十二、广东江门服务站

名称：江门市江海区新星汽车配件经销部
地址：江门市江海区
联系人：林泳慈　林达源　　手机：13702280725
电话：0750-3816772　　传真：0750-3816181

## 二十三、广东湛江服务站

名称：湛江市富华配件经营部
地址：湛江市霞山区新村南二横巷122号
联系人：郑梅英　　手机：13802825033
电话：0759-2312280

## 二十四、安徽服务站

1. 滁洲服务站
名称：滁州旭日汽车工业贸易有限公司
地址：滁州市菱溪路新奥加气站南侧
联系人：程钢　　手机：13865833428
电话：0550-3162281　　传真：0550-3163677
邮编：239000
2. 怀远服务站
名称：安徽怀远县五岔镇群峰汽车贸易有限公司
地址：安徽怀远县五岔镇
联系人：崔淮军　　手机：13705521976
电话：0552-8216383　　传真：0552-8216383

## 二十五、浙江服务站

宁波服务站
1. 富华宁波服务站
地址：宁波市江北区东昌路189号（329国道常洪停车场对面）
联系人：方贤君　　手机：13071978527
电话：0574-87770485　　传真：0574-87905870
2. 义乌小方修理厂
地址：义乌市江东篁圆路456～458号（江东货运市场正大门对面）
联系人：方向文　　手机：13906899630
电话：0579-85849630　8520566　传真：0579-85096698
3. 杭州服务站
地址：杭州浙江汽配城3051号
联系人：翁克侠　　手机：13388424454
电话：0571-86465506

## 二十六、江西服务站

1. 南昌服务站
名称：南昌国泰汽车配件销售公司
地址：南昌市赣抚路宝源汽配城A1栋21号
联系人：邓贵强　　手机：13870866930
电话：0791-6563231　　传真：0791-6563231
2. 南昌服务站
名称：南昌鸿翔汽配经营部
地址：南昌市迎宾大道洪城汽配城南一路30号
联系人：蔡锦峰　　手机：13767009408
电话：0791-5760408　　传真：0791-5760408
3. 赣州服务站
名称：赣州元昌汽车贸易有限公司
地址：江西赣州潭东镇东坑村105国道
联系人：李元昌　　手机：13607978867
电话：0797-6581161　　传真：0797-6581161
4. 江西高安服务站
地址：江西省高安市高安大道汽运城7栋12～13号
联系人：胡美华　　梁怀南
手机：13670693928　　15170570677
传真：0795-5286567

## 二十七、湖南服务站

1. 长沙服务站
名称：长沙五洲汽配
地址：湖南长沙星沙汽配城117、118号
联系人：蒋靖忠　　手机：13574174771
电话：0731-84026455　　传真：0731-84026455
2. 娄底服务站
名称：娄底市娄星区顺风汽配店
地址：娄底市娄星区新星北路创业大厦旁
联系人：王斌　　手机：13973858582
电话：0738-8627035

## 二十八、新疆乌鲁木齐服务站

名称：乌鲁木齐鑫汇利达商贸有限责任公司
地址：乌鲁木齐市经济技术开发区汽配城1栋205号（乌昌路40号）
联系人：黄珍兰　　刘　建
手机：13565891647　　13899804777
电话：0991-7862172　　传真：0991-7862173
邮编：830054
1. 奇台服务站
名称：奇台县石油服务中心
地址：奇台县天和中央市西路
联系人：齐红双　　手机：13629952924
电话：0994-7246862
2. 哈蜜服务站
地址：哈蜜市北出口（恒安物流园6～25号）
名称：哈蜜市北出口鹏飞汽配销售部
联系人：蒋鹏飞　　郝美芬
手机：13094029955　　15299568660
电话：0902-6970812
3. 巴州服务站
名称：和硕县小邱修理部
地址：巴州和硕县水磨东街49号
联系人：邱学志　　手机：13139966579
电话：0996-5625378　　5627676
4. 阿克苏服务站
名称：温宿县五团顺通汽配中心
地址：温宿县五团顺通汽配中心
联系人：崔海文　　手机：13579368598
电话：0997-2350378

## 二十九、宁夏服务站

银川服务站
名称：银川市兴庆金航挂车配件中心
地址：银川市丽景南街机电市场汽配城1～23号
联系人：黄金　　手机：13014293123
电话：0951-4073980　　传真：0951-4073980

## 三十、甘肃服务站

1. 酒泉服务站
名称：甘肃省酒泉市三联汽配公司
地址：酒泉市雄关路33-1号
联系人：韩旭　　手机：13993757393
电话：0937-2600496　　传真：0937-2600496
邮编：735000
2. 兰州服务站
名称：兰州闽泰商贸有限公司
地址：兰州市七里河区南滨河西路1299号天泰汽配城西区1号
联系人：林志恭　　葛　林
手机：13919188666　　18919892523
电话：0931-6173758　　传真：0931-2580538

## 三十一、青海服务站

1. 青海格尔木服务站
名称：格尔木市金运汽配公司
地址：青海格尔木市汽配城7区3号
联系人：张文军　　手机：13619793951
电话：0979-8918390　　传真：0979-8465940
2. 青海西宁服务站
名称：兰州志同汽车销售服务有限公司
地址：兰州市城关区盐场堡村八里湾
联系人：于伟广　　手机：15193196319
电话：0931-8381098　　传真：0931-8381098

## 三十二、盐田服务站

名称：深圳市盐田区海通拖架配件
地址：深圳市盐田区盐田路裕鹏阁12商铺
联系人：古子良　　手机：13809862645
电话：0755-25201567　　传真：0755-25201567

## 三十三、中集服务站（特邀）

1. 华东销售中心店
名称：上海中集汽车销售服务有限公司
地址：上海市宝山区水产路1699号
联系人：高文成　　手机：13305277800
电话：021-33793602
2. 华南销售中心店
名称：深圳中集车辆销售有限公司
地址：深圳市盐田区东海大道24号盐坝高速入口处
联系人：刘旭明　　手机：13632896721
3. 华中销售中心店
名称：湖北中集车辆销售服务有限公司
地址：湖北省武汉市汉阳区十升路112号
联系人：余向阳　　手机：15839670359
电话：027-84662108　　传真：027-84664987
4. 西北销售中心店
名称：陕西中集车辆销售服务有限公司
地址：陕西省西安市未央区天台八路21号中段
联系人：李万里　　手机：13343961988
电话：029-68943944　　传真：029-68943135
5. 华北销售中心店
名称：北京中集车辆销售服务有限公司
地址：北京市通州区中关村科技园区通州园金桥科技产业基地环宇路1号
联系人：杜志光　　手机：15010039023
电话：010-60591136-630　　传真：010-60591197

Fuwa®
GUANGDONG
FUWA
ENGINEERING MANUFACTURING
CO.,LTD
OVERSEA

**富华工程机械（新加坡）私人有限公司**
**FUWA ENGINEERING (S) PTE LTD**
No.11 Tuas South Street 1,
Singapore 638062
Tel: (065) 68622053 / 68631806
Fax: (065) 68622162 / 68634849
Email:fuwasin@pacific.net.sg

**富华（澳大利亚）公司**
**FUWA K HITCH (AUSTRALIA) PTY LTD**
13-21 Bliss Court, Derrimut
ictoria 3030
Tel: (613) 9369 0000
Fax: (613) 9369 0100
http://www.khitch.com.au
Email: melb@khitch.com.au

**富华（美国）公司**
**AXN HEAVY DUTY**
9300 SHELBYVILLE RD, SUITE 1004,
LOUISVILLE, KY 40222
Tel: (502) 749 3200
Fax: (502) 749 3622
Email: jsharkey@axnheavyduty.com

## 三十四、成都服务站

名称：九正汽车配件有限公司
地址：四川省成都天旭汽配配送中心A2区08
联系人：张旭利　　手机：13688400377
电话：028-67335779　　传真：028-67335779

## 三十五、重庆服务站

名称：重庆展佳拖挂车配件经营部
地址：重庆市老顶坡汽配城218～122号
联系人：李凡卫　手机：13320352320　13996140302
电话：023-89063221　　传真：023-89063683

## 三十六、贵阳服务站

名称：贵阳荣华重卡半挂车配件销售中心
地址：贵阳市三桥后坝久承惠停车场D区2楼23～24号
联系人：黄文强　　手机：15985113069
电话：0851-5403858　　传真：0851-8597923

## 三十七、三亚服务站

名称：三亚荔枝沟港汇富华挂车配件销售部
地址：三亚市荔枝沟农产品综合批发市场B栋B区2号
联系人：朱加锋　　黄雪望
手机：15289708709　　15289708798
电话：0898-38276928　　传真：0898-38276938

## 三十八、甘其毛都服务站

名称：乌拉特中旗甘其毛都口岸天力汽车配件经销部
地址：甘其毛都口岸国门大道G楼10号
联系人：王春来　　手机：13400370688
邮编：015300

FUWA ENGINEERING
MANUFACTURING CO.,LTD